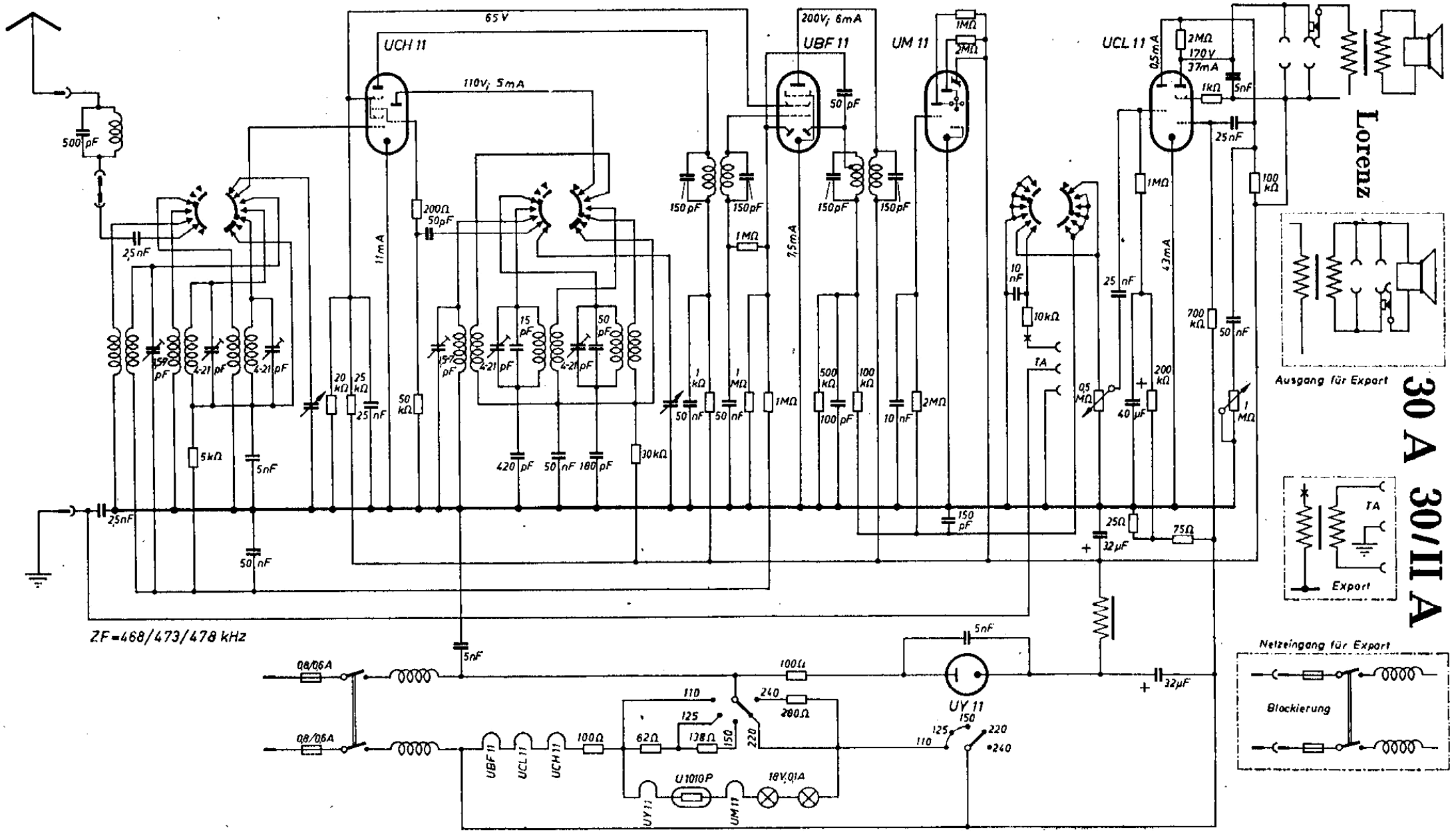

Lorenz
30 A 30/II A
UCH 11
UBF 11
UM 11
UCL 11
UY 11
65 V
110V; 5mA
200V; 6mA
170V
37mA
11mA
7,5mA
43mA
ZF=468/473/478 kHz
Ausgang für Export
Export
Netzeingang für Export
Blockierung
TA
U1010P
18V;0,1A