Loewe/Opta

539 GW (bis Gerät Nr. 16000)

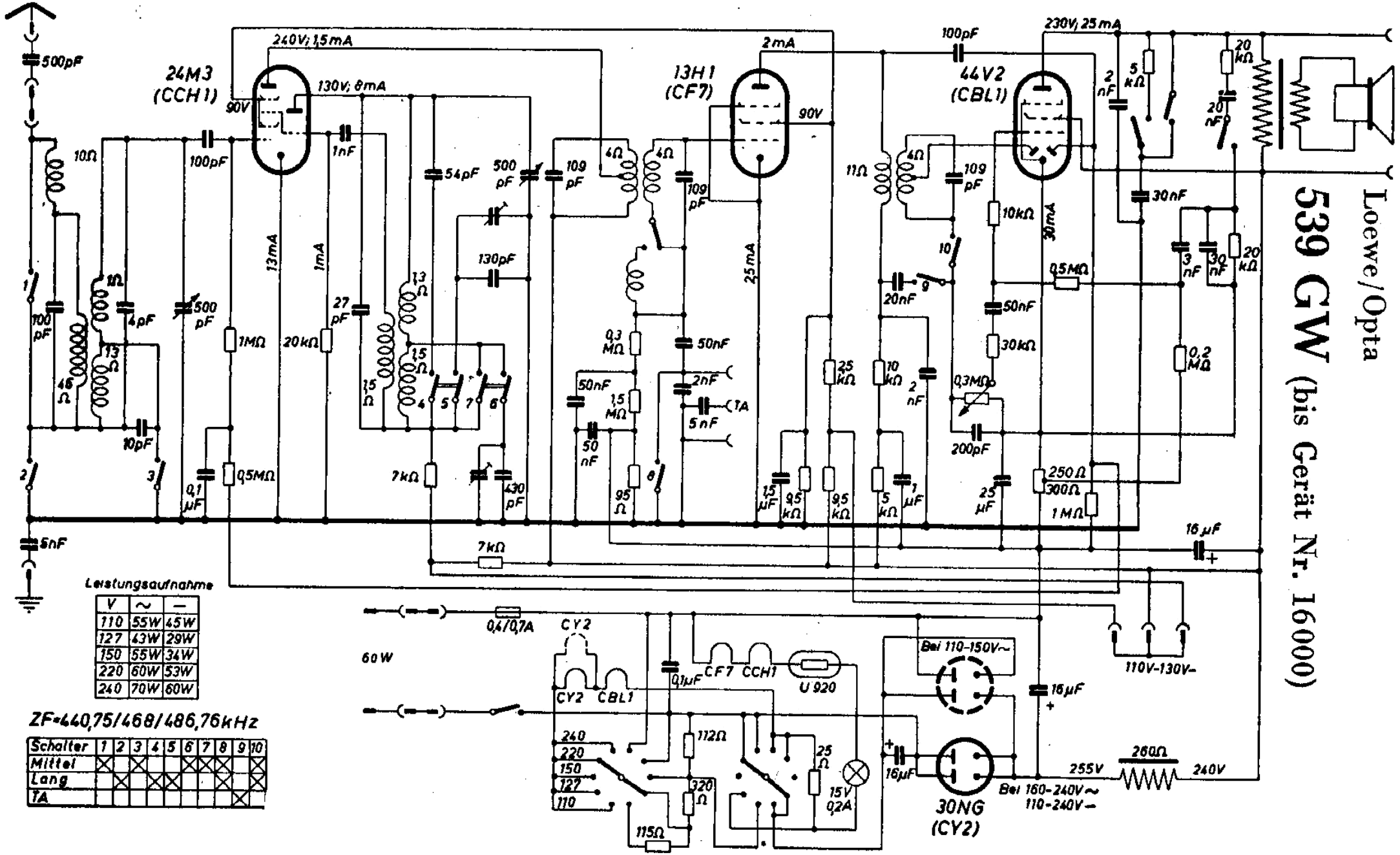

Leistungsaufnahme

V	~	—
110	55W	45W
127	43W	29W
150	55W	34W
220	60W	53W
240	70W	60W

ZF=440,75/468/486,76kHz

Schalter	1	2	3	4	5	6	7	8	9	10
Mittel	X		X			X	X	X		X
Lang		X		X	X			X		X
TA									X	

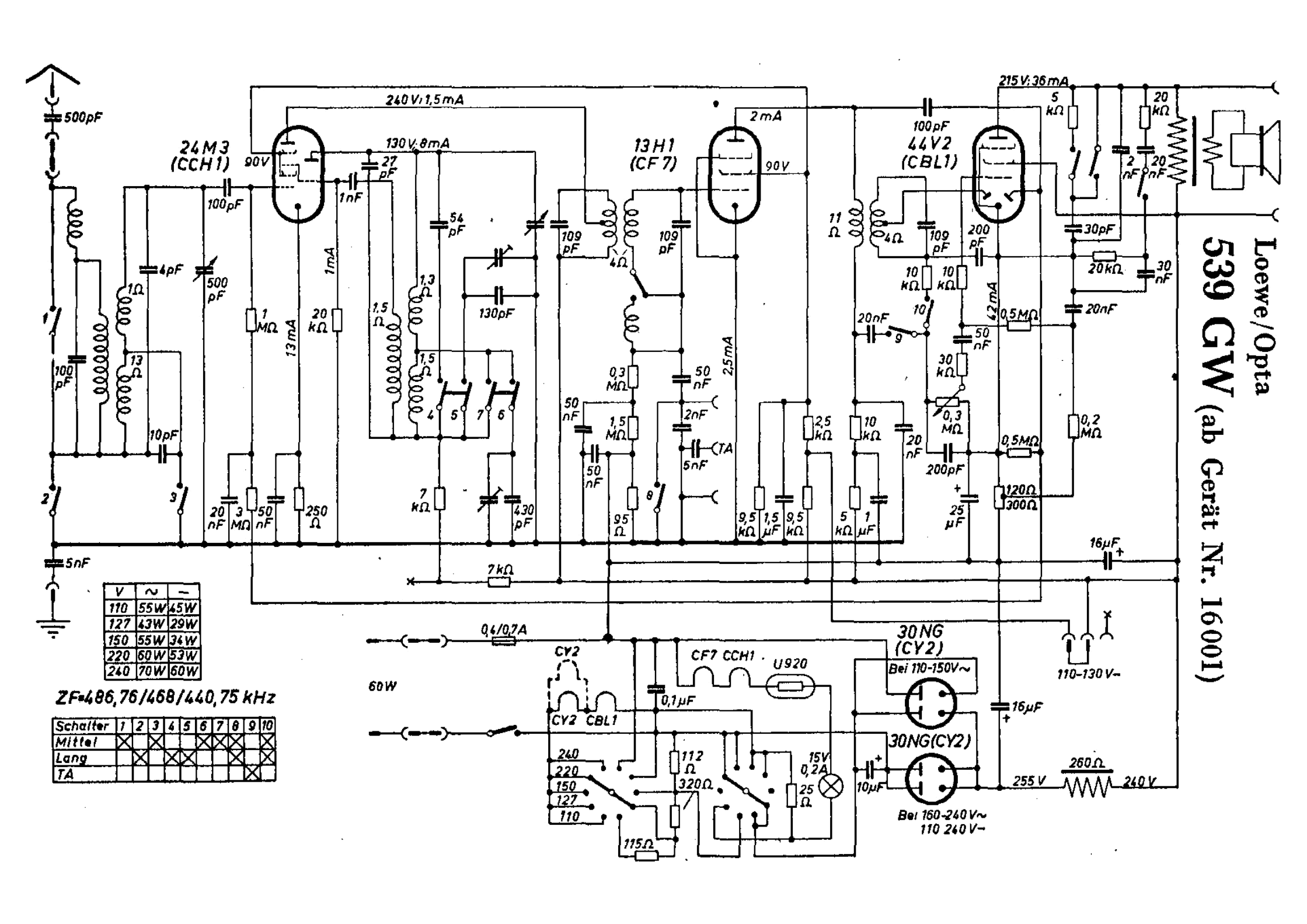

V	~	—
110	55W	45W
127	43W	29W
150	55W	34W
220	60W	53W
240	70W	60W

Schalter	1	2	3	4	5	6	7	8	9	10
Mittel	X		X			X	X	X		X
Lang		X		X	X			X		X
TA									X	

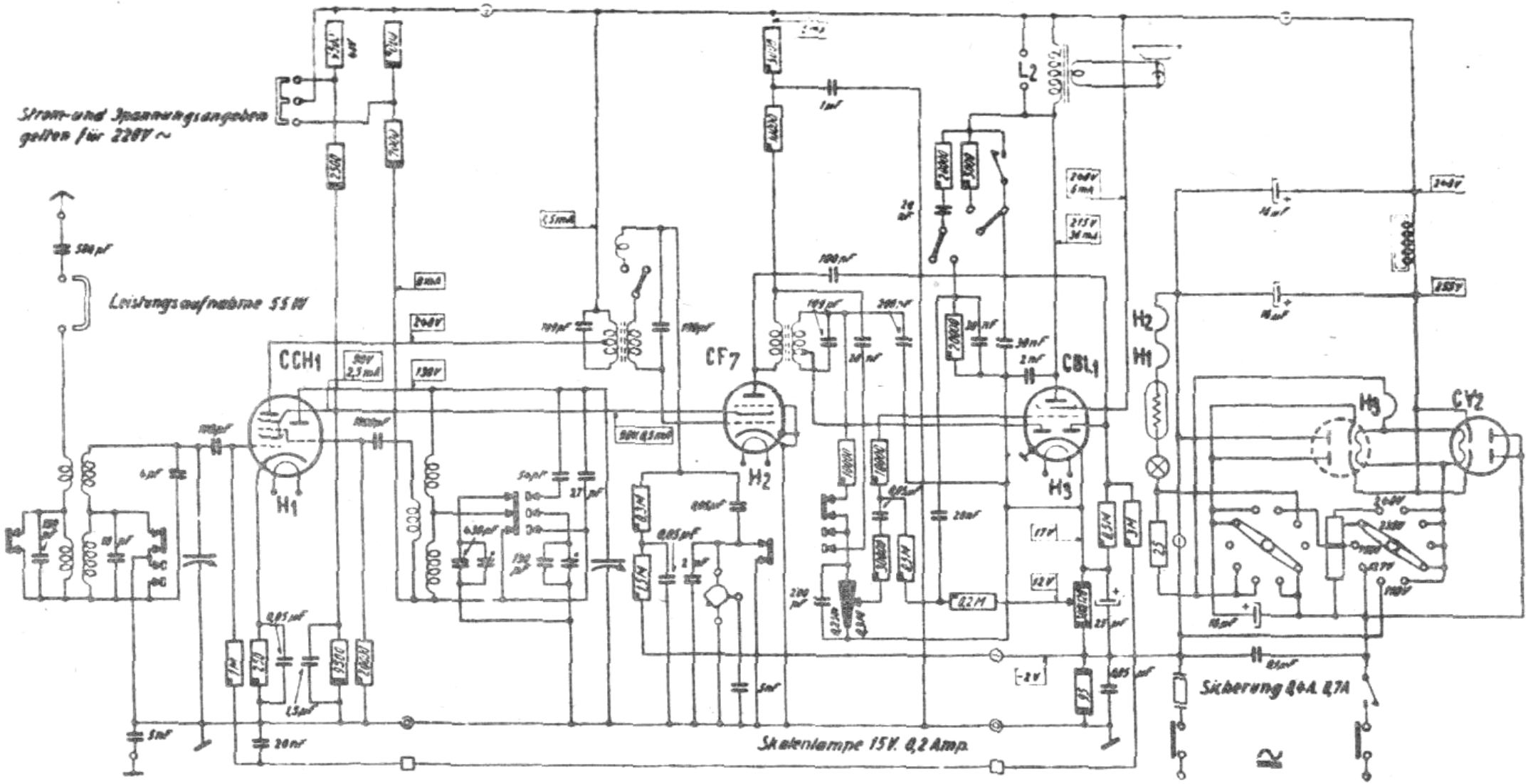

Abb. 227. Schaltbild des „Loewe Opta 539GW", für Allstrom, Kenn-Nr. 150

Schaltungsmerkmale: 5 Kreise, 4 Röhren; 1 Vorkreis, 1 Überlagererkreis, 1 zweikreisiges ZF-Bandfilter mit umschaltbarer Bandbreite, 1 ZF-Kreis; Dreipol-Sechspol-Mischröhre, Fünfpolschirmröhre als ZF-Verstärker, Doppelzweipolsystem als Gleichrichter und Fünfpol-Endsystem als Endstufe (4 Watt) mit abschaltbarer Gegenkopplung; selbsttätige Schwundregelung auf Mischröhre wirksam; Lautstärkeregelung vor dem ersten Gitter der Endröhre; Klangfarbenkondensator an der Anode der Endröhre anschaltbar und mit fünfstufigem Klangfarbenschalter kombiniert. — Wellenbereiche: 200 . . . 600 m, 800 . . . 2000 m.