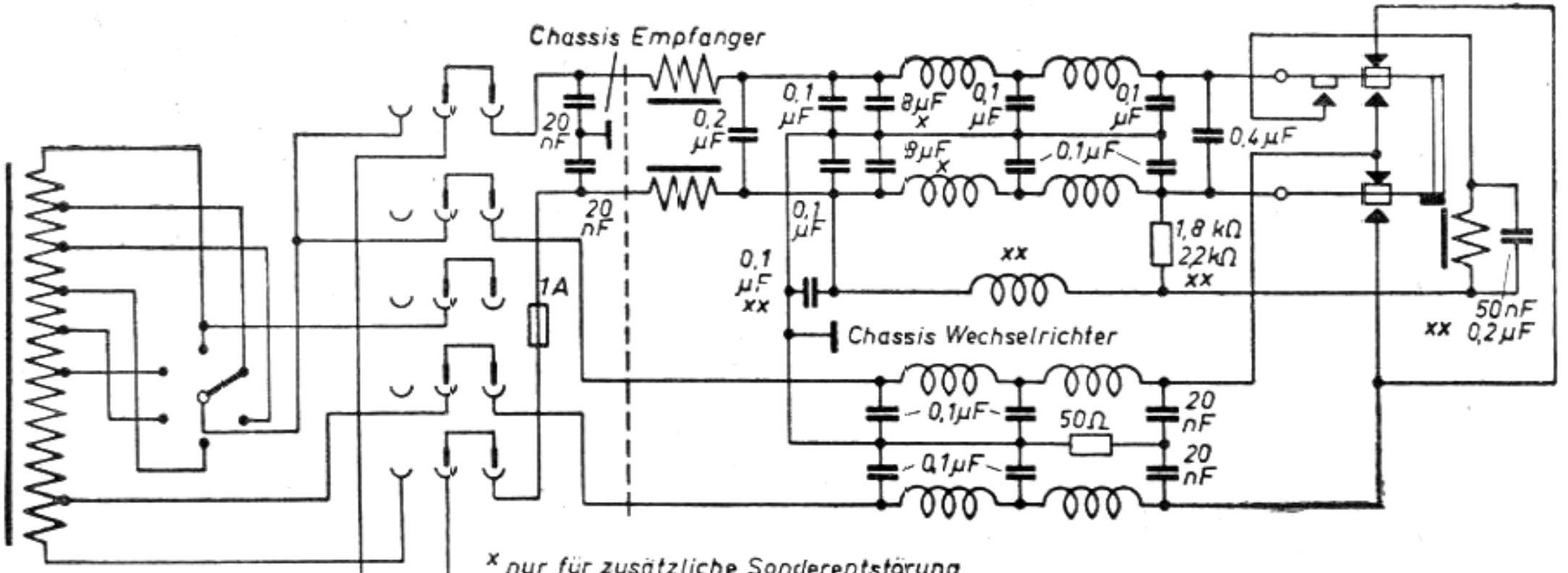

x nur für zusätzliche Sonderentstörung

xx nur bei 7860 C

Der Spannungsumschalter ist bei 7861 C nur zwischen 200-245 V einzustellen und bei 7860 C nur zwischen 110–145 V einzustellen

Für 200-245 V: Zerhacker 7931
Für 110-145 V: Zerhacker 7930

Philips 7860 c und 7861 c