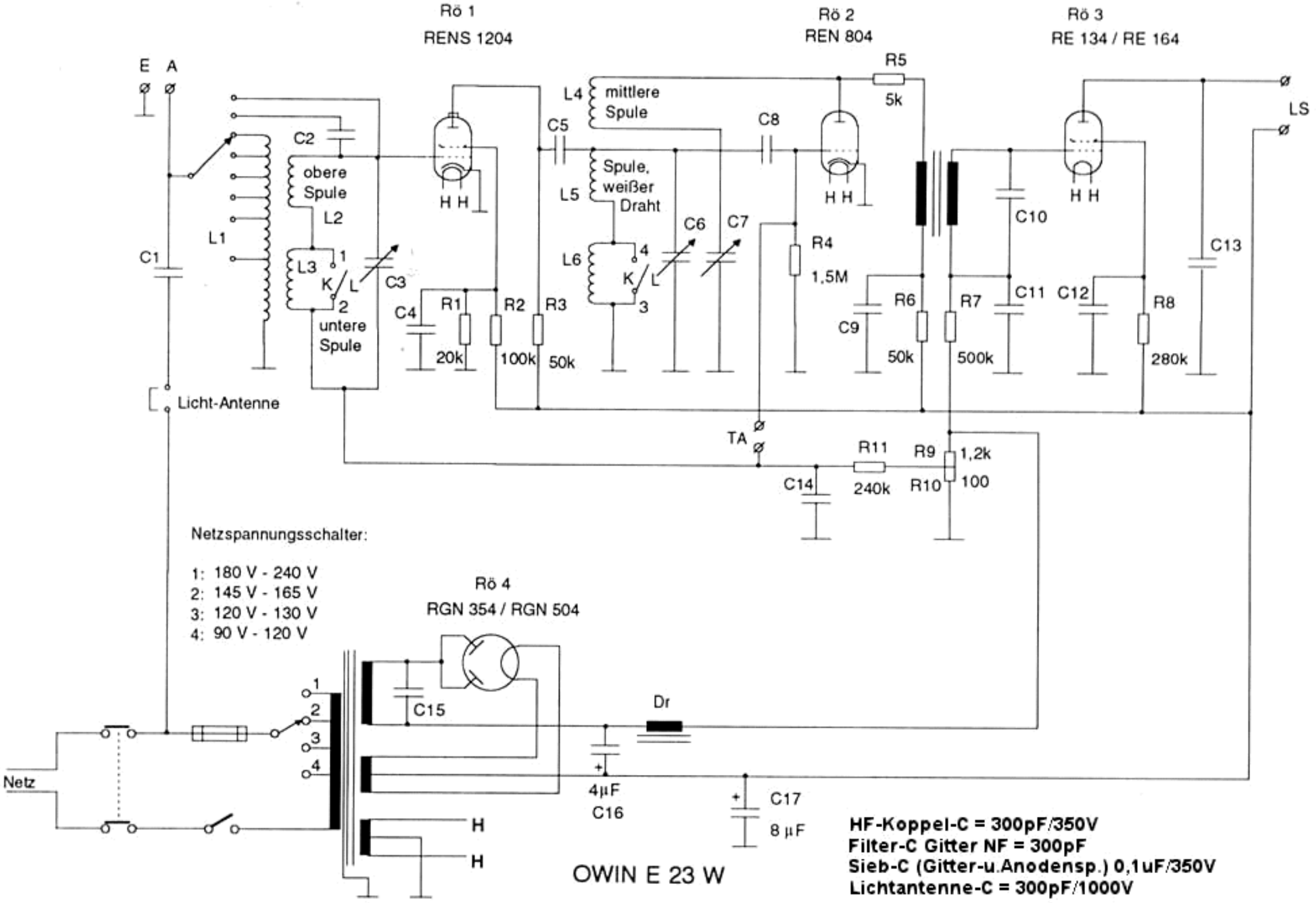
Rö 1
RENS 1204
Rö 2
REN 804
Rö 3
RE 134 / RE 164
E
A
LS
C1
C2
C3
C4
C5
C6
C7
C8
C9
C10
C11
C12
C13
C14
C15
C16
C17
L1
L2
L3
L4
L5
L6
obere Spule
untere Spule
mittlere Spule
Spule, weißer Draht
K
L
H H
R1
20k
R2
100k
R3
50k
R4
1,5M
R5
5k
R6
50k
R7
500k
R8
280k
R9
1,2k
R10
100
R11
240k
TA
Licht-Antenne
Netzspannungsschalter:
1: 180 V - 240 V
2: 145 V - 165 V
3: 120 V - 130 V
4: 90 V - 120 V
Rö 4
RGN 354 / RGN 504
Dr
4µF
8 µF
Netz
H
H
OWIN E 23 W
HF-Koppel-C = 300pF/350V
Filter-C Gitter NF = 300pF
Sieb-C (Gitter-u.Anodensp.) 0,1uF/350V
Lichtantenne-C = 300pF/1000V

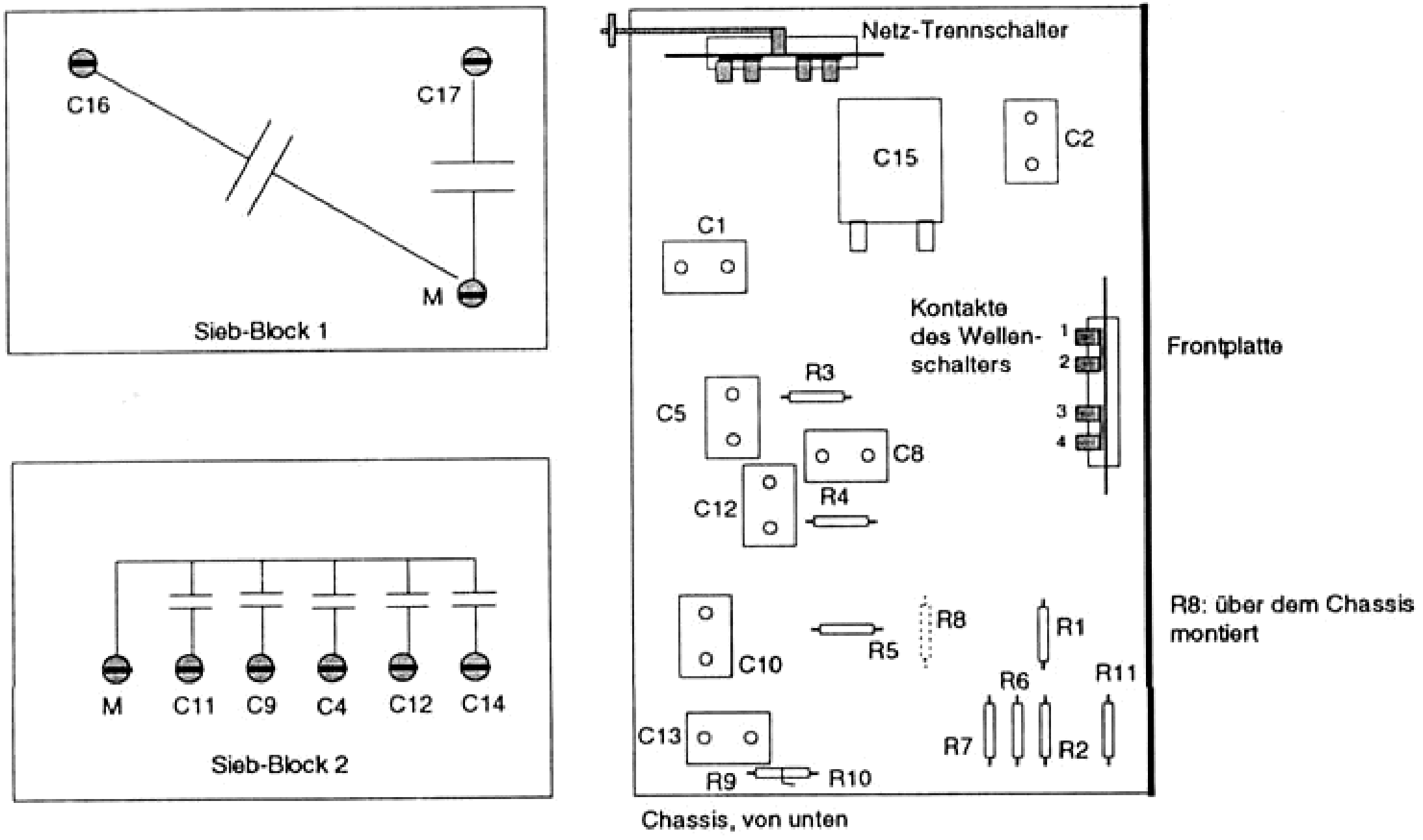

Lageplan der Bauteile unter dem Chassis des OWIN E 23 W