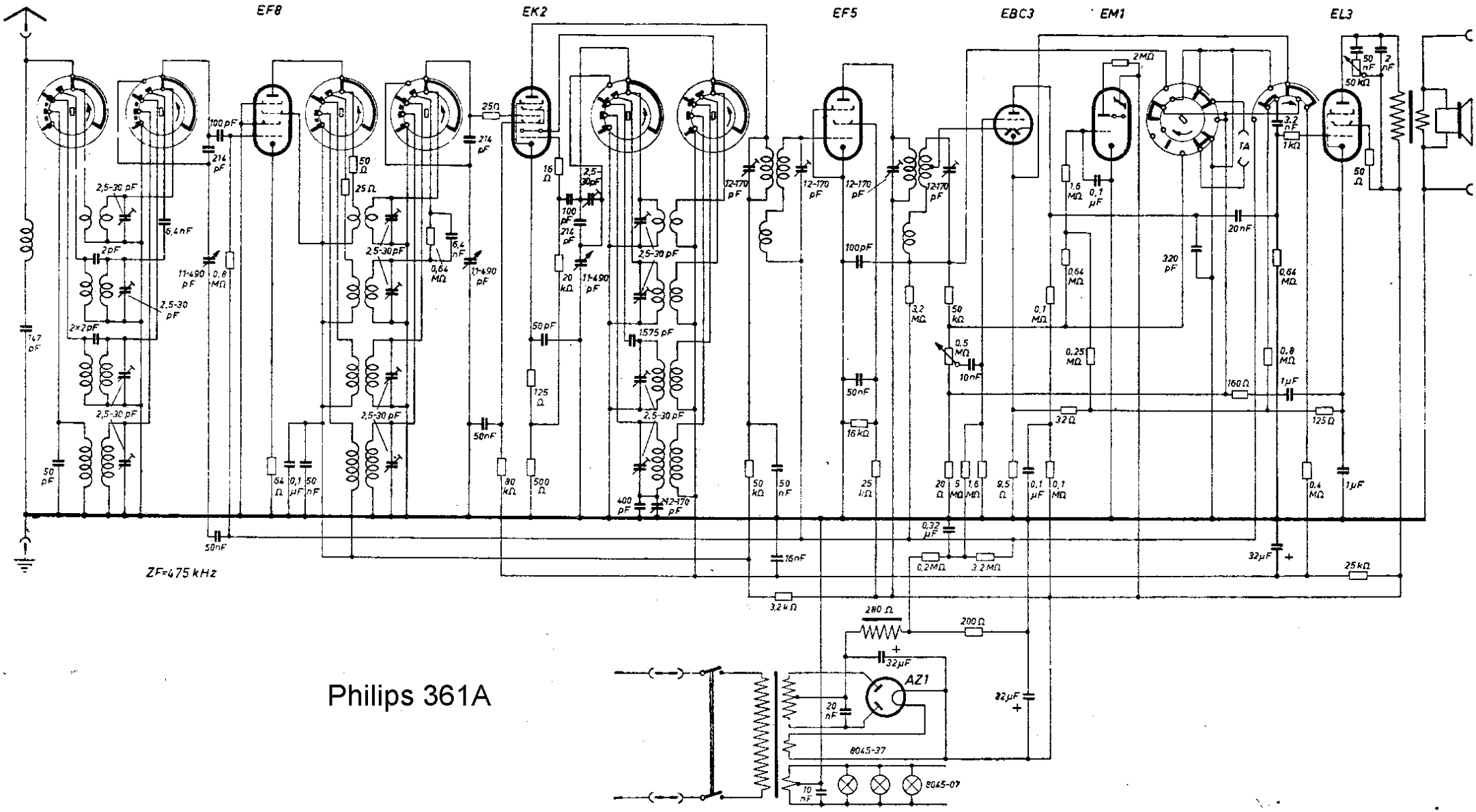

Philips 361A