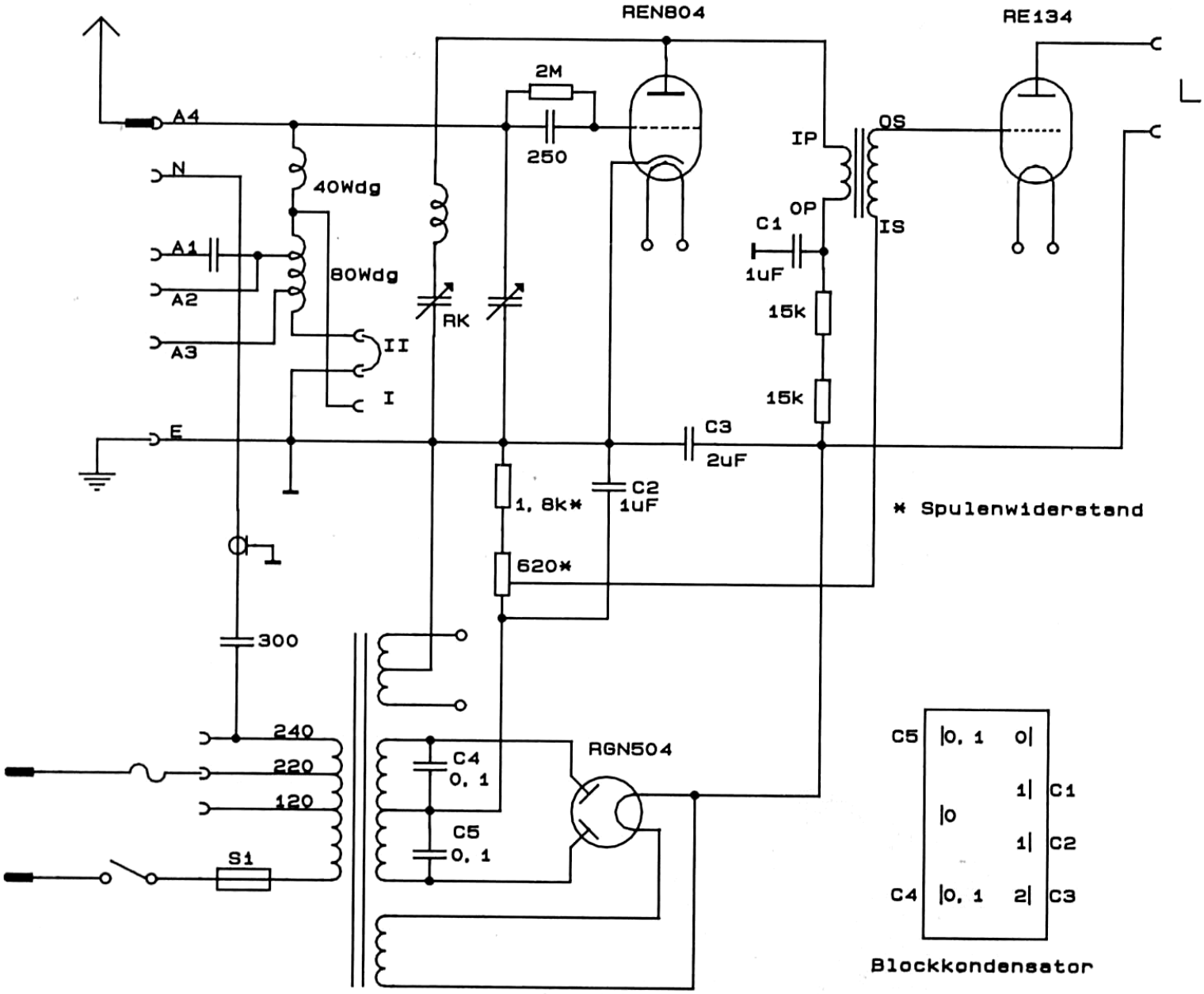

Schaltbild Nora K2Wb. Die Umschaltung des Wellenbereichs erfolgt durch Umstekken einer Kurzschlußbrücke. Die drei HF-Spulen sind Flachspulen, die von einem gemeinsamen Pertinaxstreifen gehalten werden.