Nora W 66 Mazurka

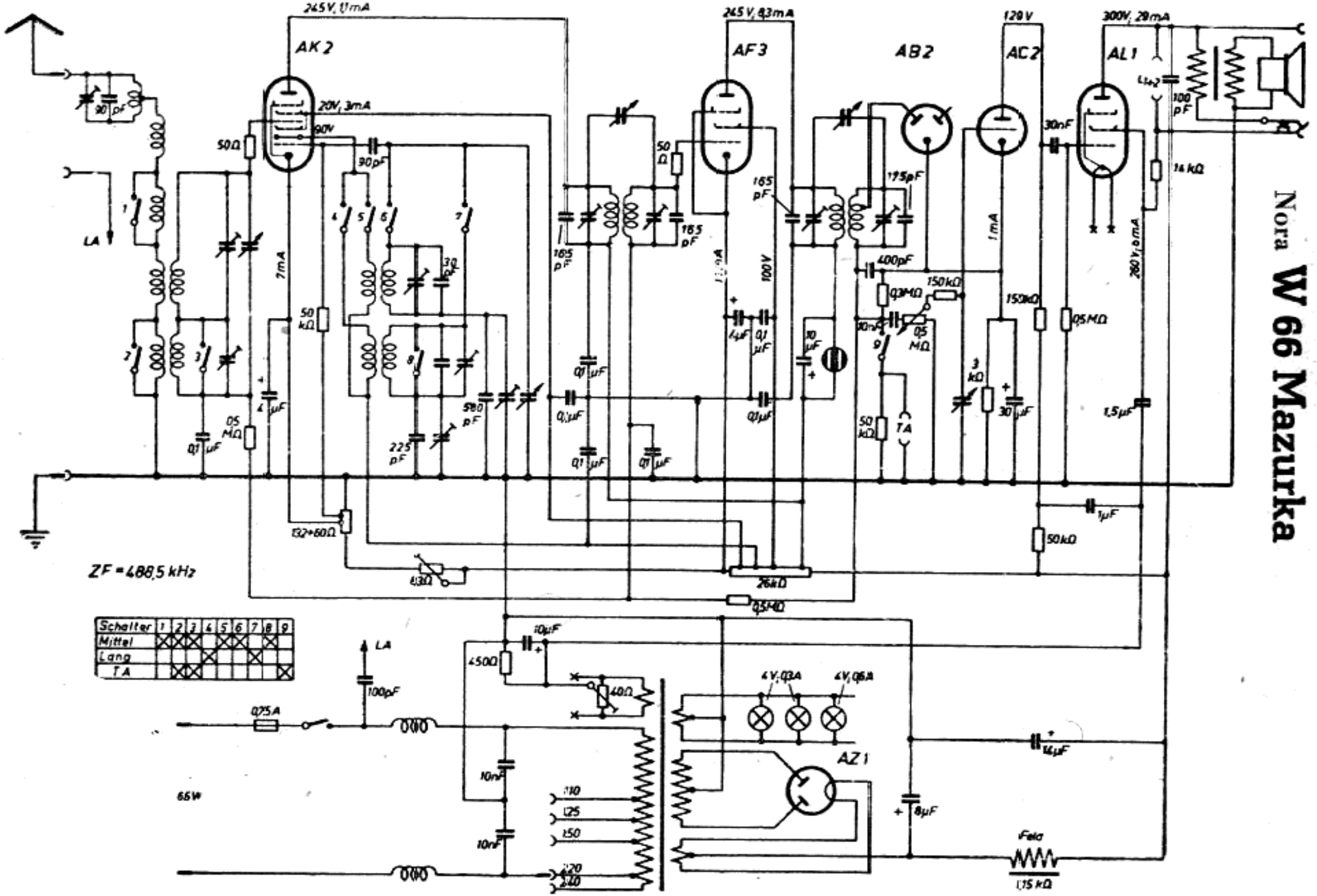

Schalter	1	2	3	4	5	6	7	8	9
Mittel	X	X	X		X	X		X	
Lang				X			X		
TA		X	X						X