Nora GW 147

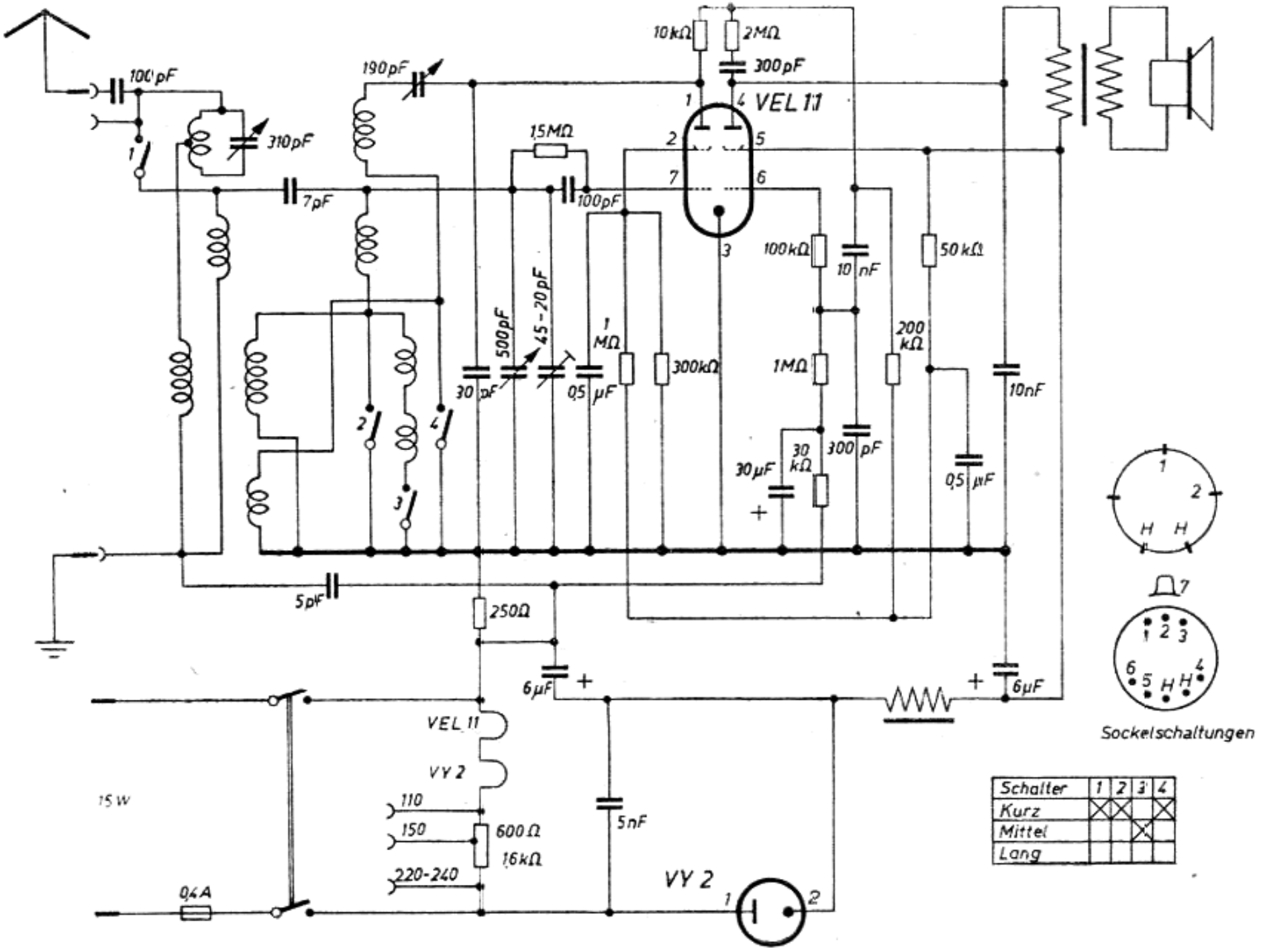

Schalter	1	2	3	4
Kurz	X	X		X
Mittel			X	
Lang				