Nora W 89 Dux II

(linke Seite des Schaltbildes)

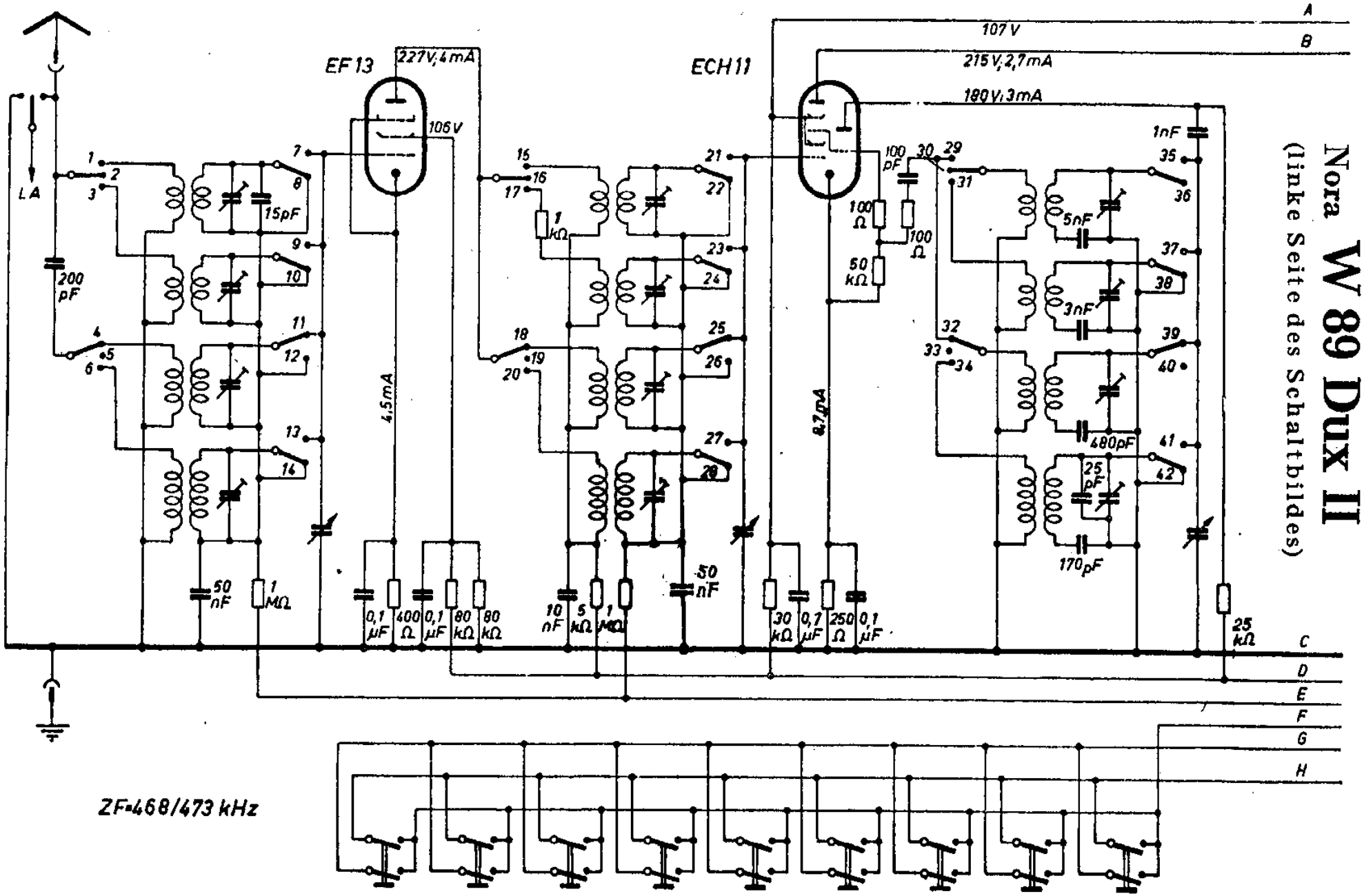

ZF=468/473 kHz

Schalter	1	2	3	4	5	6	7	8	9	10	11	12	13	14	15	16	17	18	19	20	21	22	23	24	25	26	27	28	29	30	31	32	33	34	35	36	37	38	39	40	41	42	43
Kurz I	X				X		X			X		X		X	X				X		X			X		X		X	X				X		X			X		X		X	
Kurz II			X		X			X	X			X		X			X		X			X	X			X		X	X		X		X			X	X			X		X	
Mittel		X		X				X		X	X			X		X		X				X		X	X			X		X		X						X	X			X	
Lang		X				X		X		X		X	X			X				X		X				X	X			X				X				X		X	X			
TA	X				X			X	X			X		X	X				X			X		X		X		X	X				X		X			X		X		X	X	X