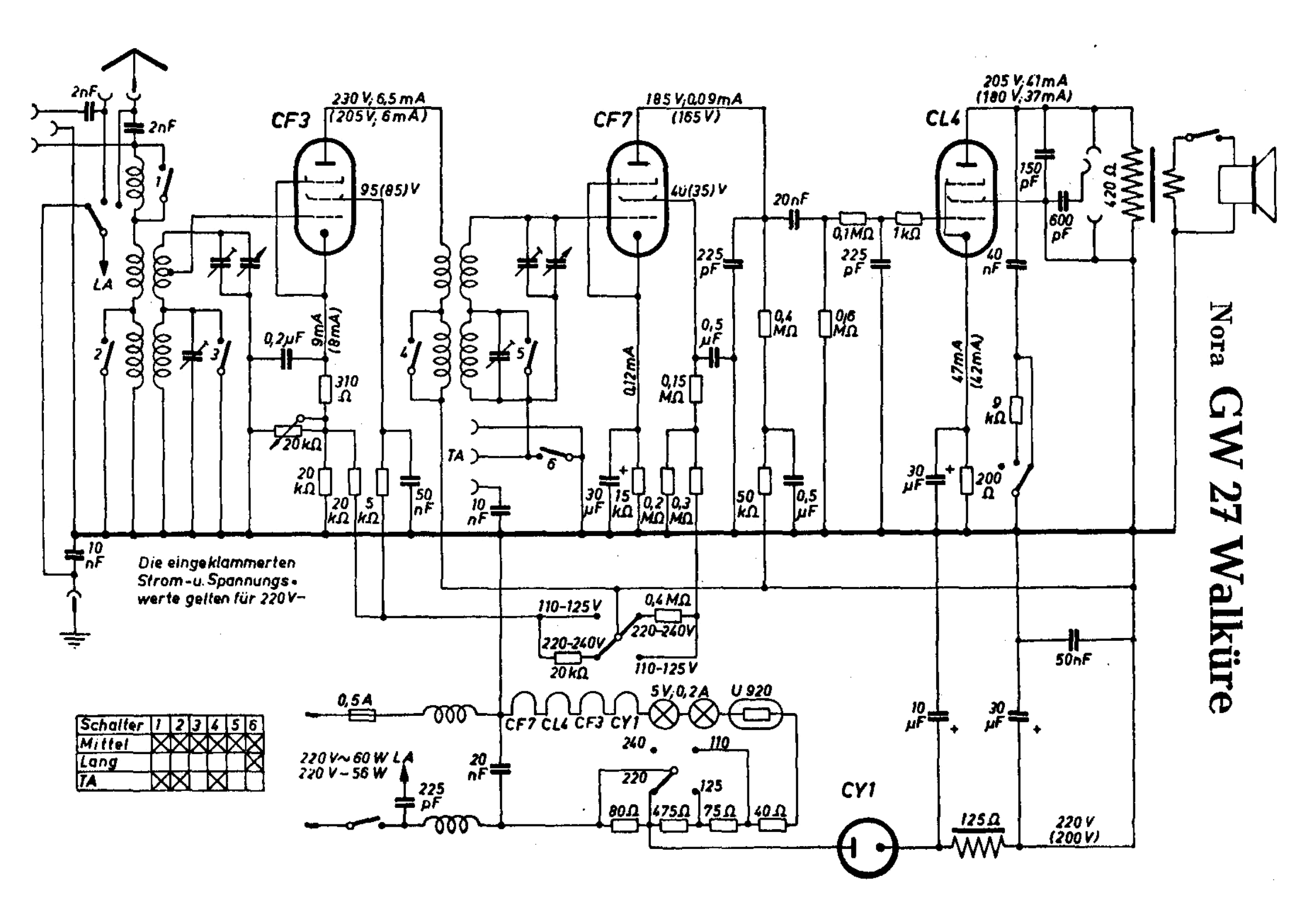

Schalter	1	2	3	4	5	6
Mittel	X	X	X	X	X	X
Lang						X
TA	X	X		X		

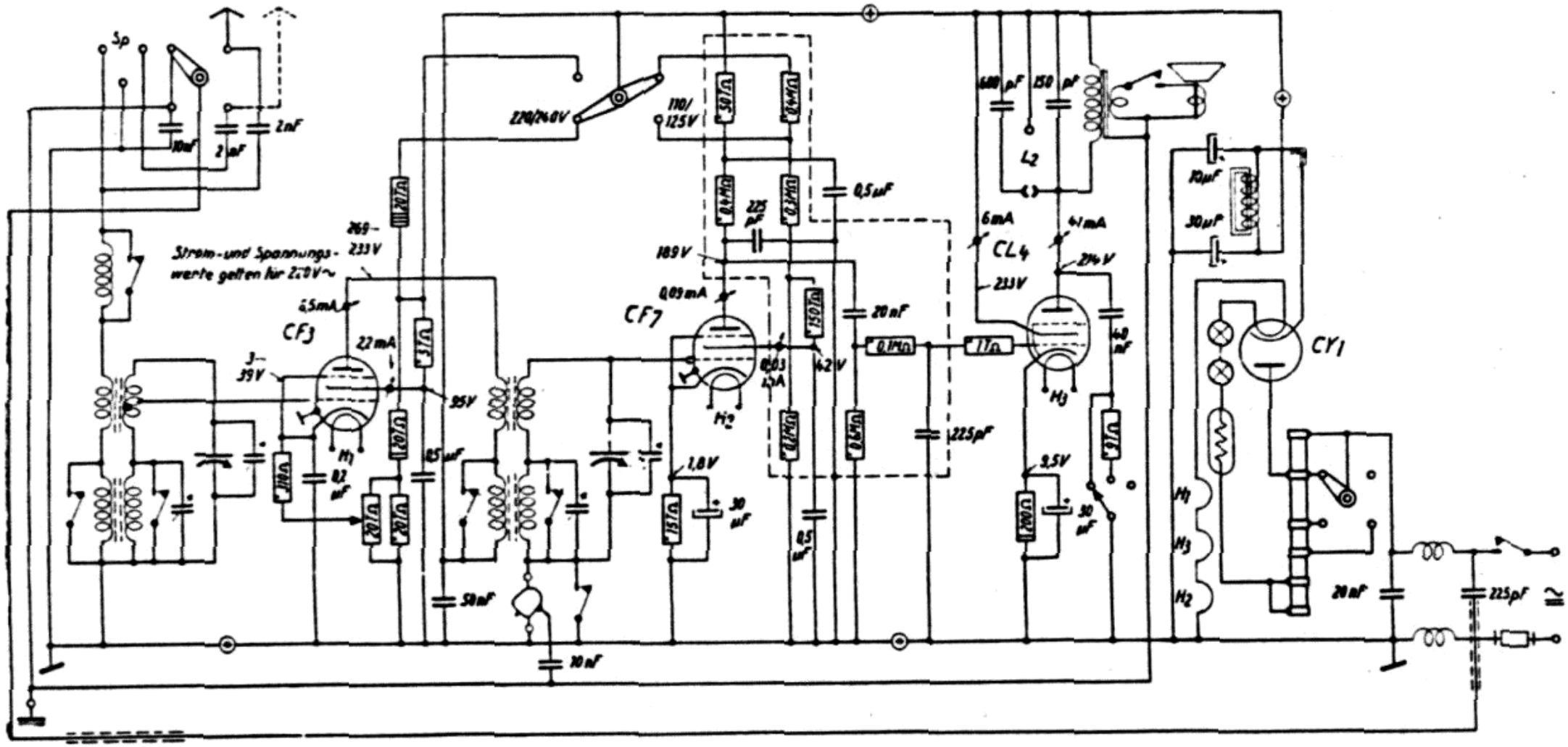

Nora, GW 27, Walküre, Allstrom, 2 Kreise