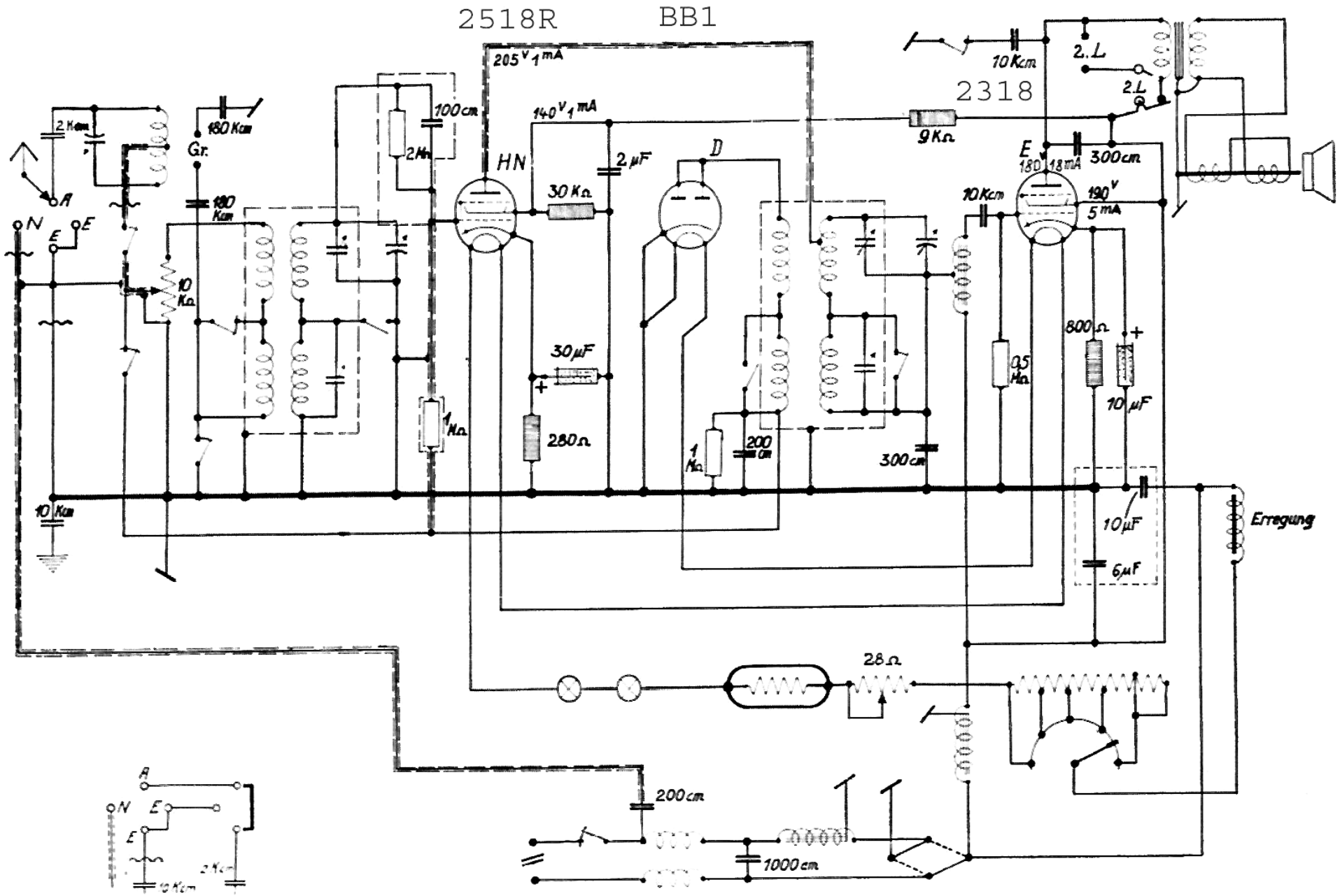
2518R
BB1
2318
205 V 1 mA
140 V 1 mA
HN
D
E
180 V 18 mA
190 V 5 mA
2 Kcm
180 Kcm
Gr.
180 Kcm
10 Kcm
100 cm
2 Mn
1 Mn
30 Kn
2 µF
30 µF
280 Ω
1 Mn
200 cm
300 cm
9 Kn
10 Kcm
2.L
2.L
300 cm
10 Kcm
0,5 Mn
800 Ω
10 µF
10 µF
6 µF
Erregung
28 Ω
200 cm
1000 cm
A
N
E
E
10 Kcm
2 Kcm