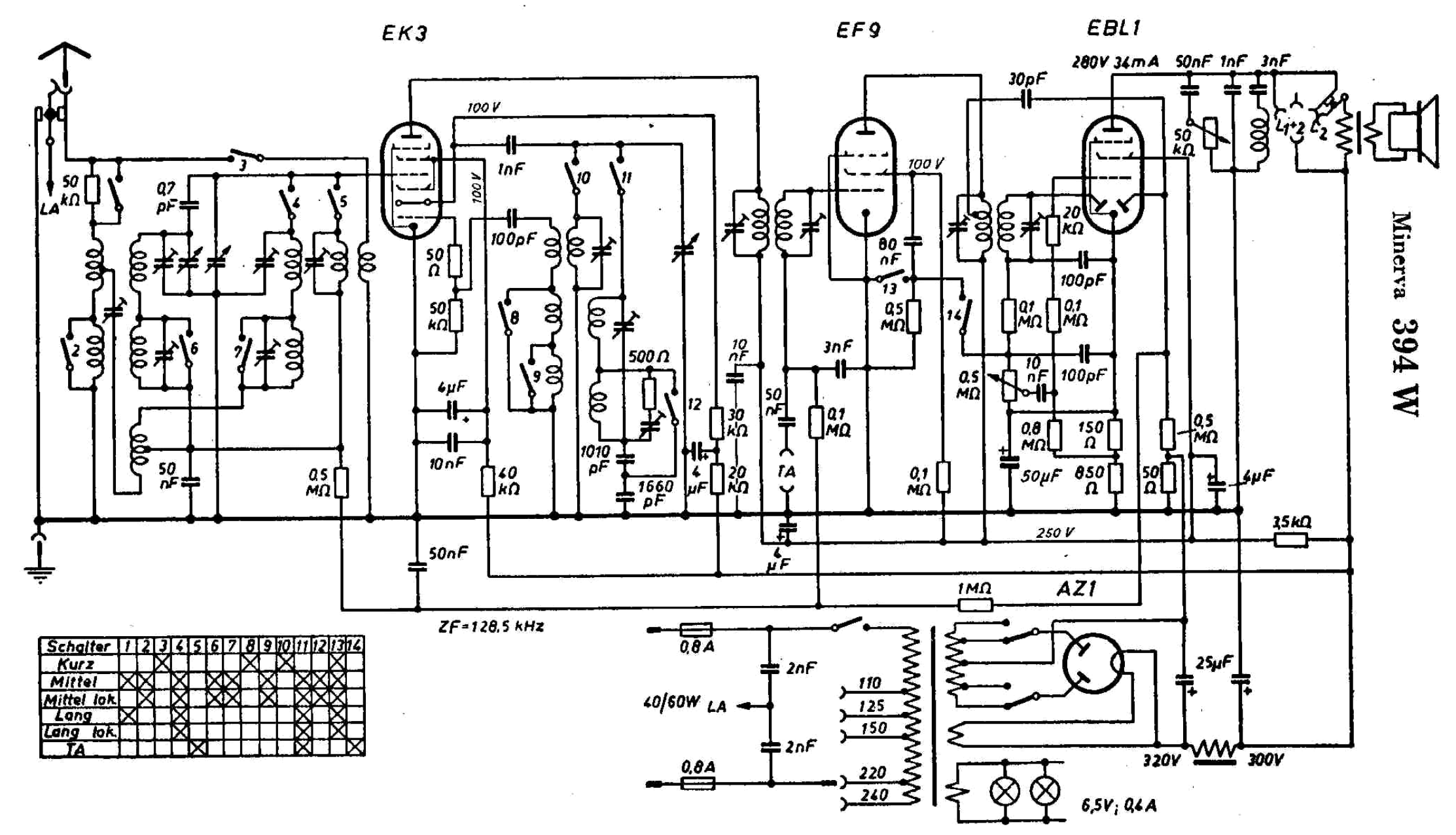
EK3
EF9
EBL1
AZ1
Minerva 394 W
ZF=128,5 kHz
280V 34mA
250 V
100 V
320V
300V
6,5V; 0,4A
40/60W LA
LA
TA
0,8A
110
125
150
220
240
Schalter 1 2 3 4 5 6 7 8 9 10 11 12 13 14
Kurz
Mittel
Mittel lok.
Lang
Lang lok.
TA