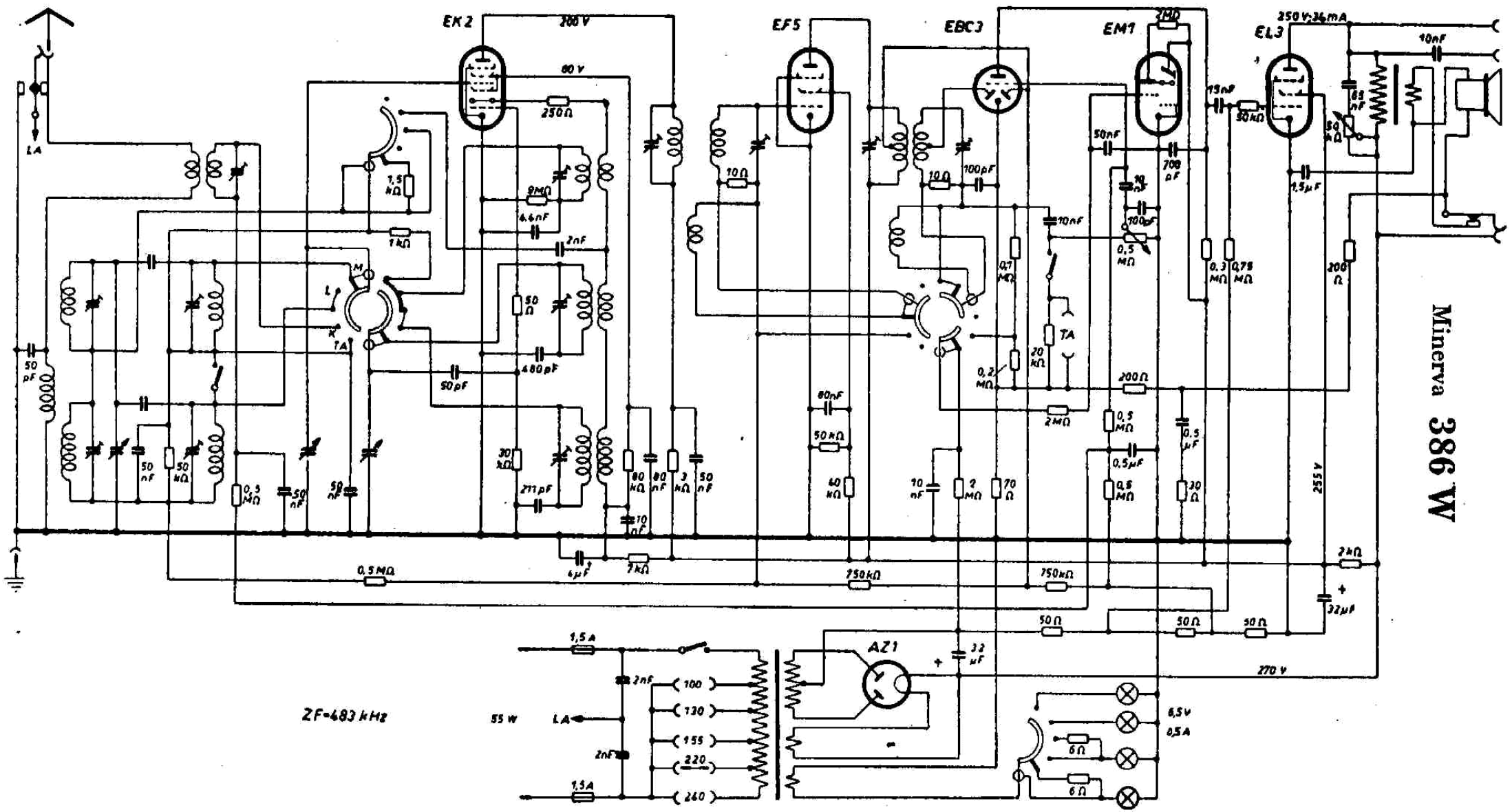

Minerva 386 W