Minerva 396 U (GW)

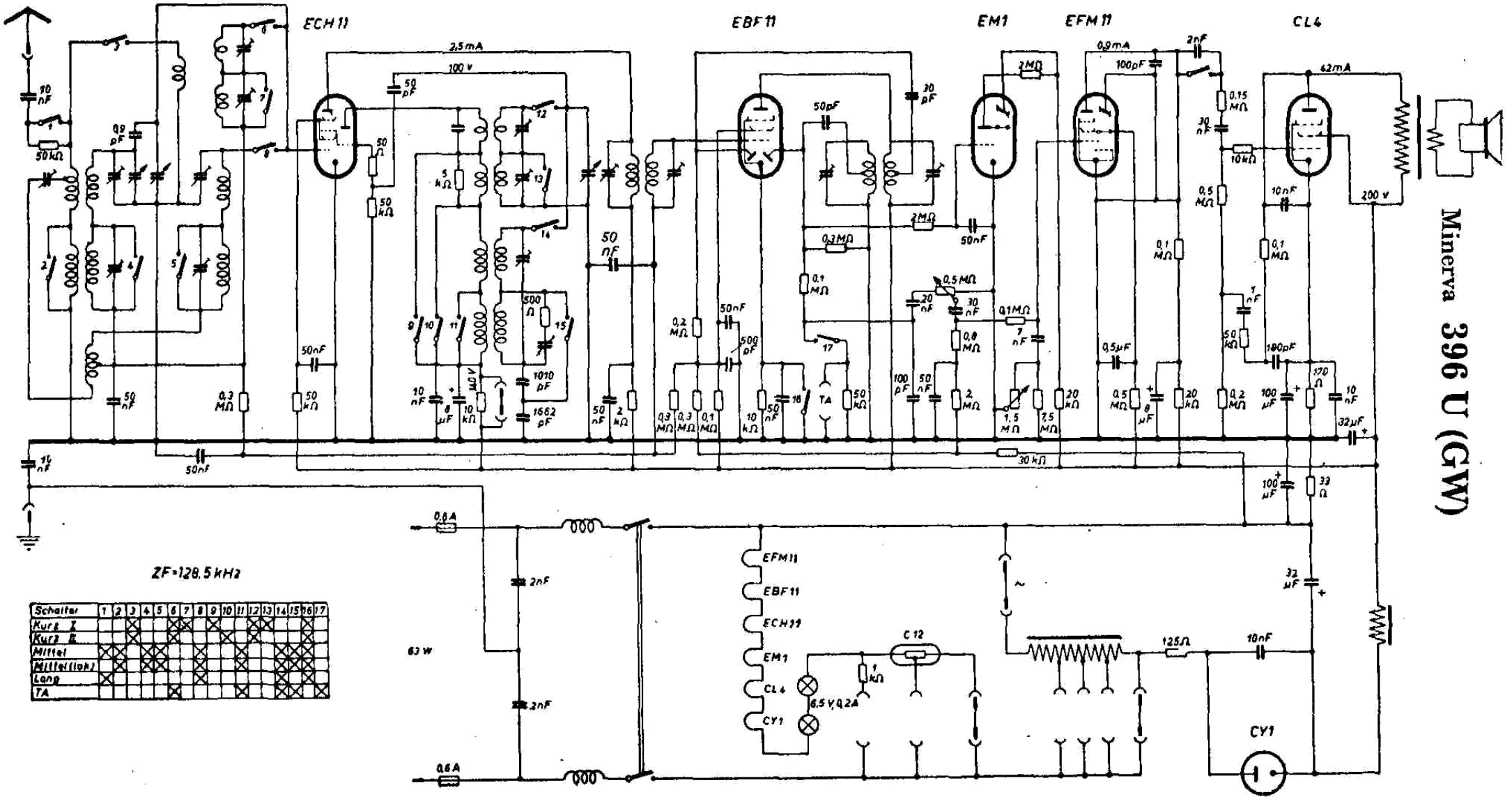

ZF=128,5 kHz

Schalter	1	2	3	4	5	6	7	8	9	10	11	12	13	14	15	16	17
Kurz I			X			X	X		X			X	X			X	
Kurz II			X			X				X		X				X	
Mittel	X	X		X	X			X			X			X	X	X	
Mittel (lok)		X		X	X			X			X			X	X	X	
Lang	X							X						X	X	X	
TA						X					X			X	X		X