Mende 172 GW

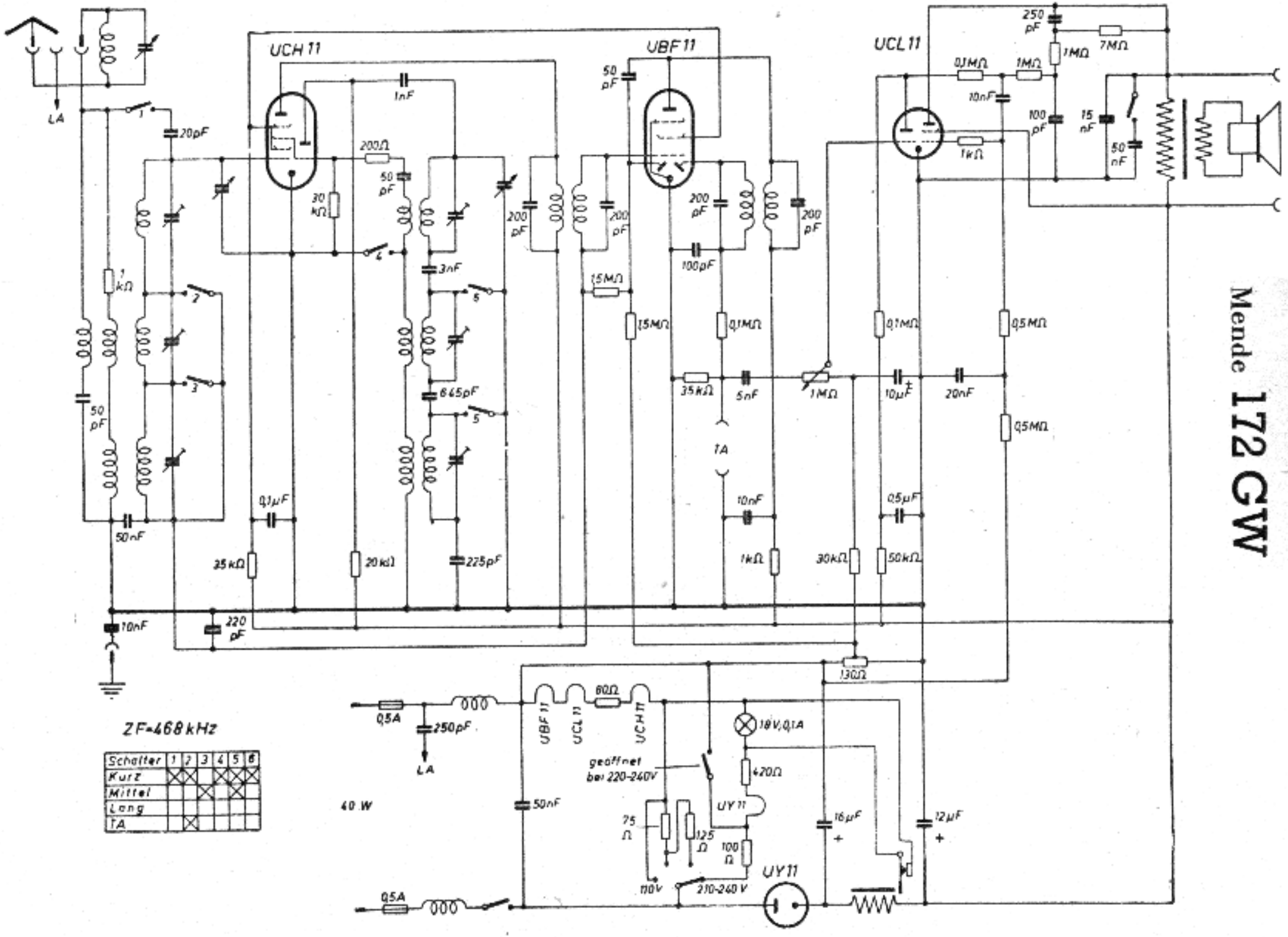

ZF=468 kHz

Schalter	1	2	3	4	5	6
Kurz	X	X		X	X	X
Mittel			X		X	
Lang						
TA		X				