Lumophon WD 489

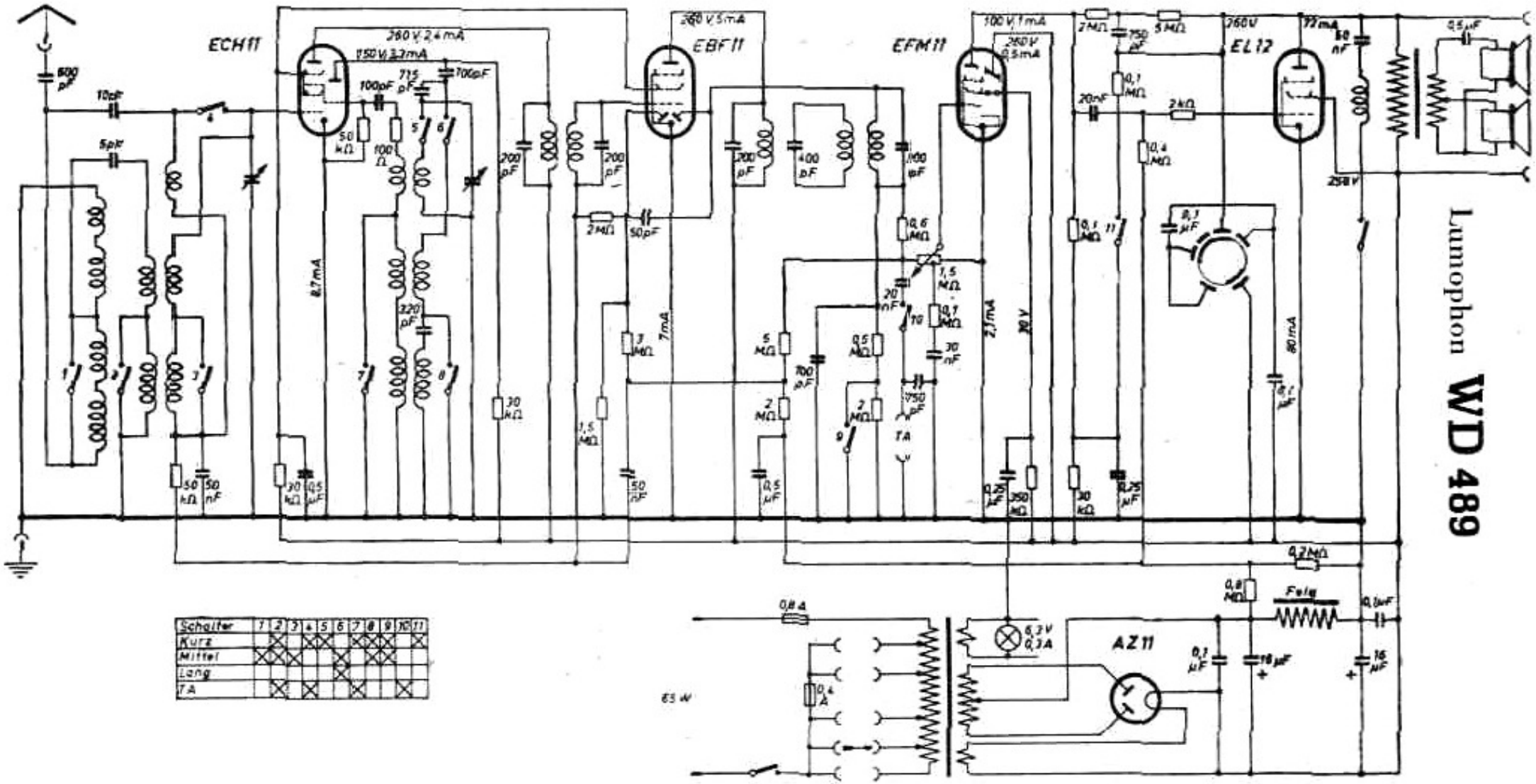

Schalter	1	2	3	4	5	6	7	8	9	10	11
Kurz		X		X	X		X	X	X		X
Mittel	X	X	X			X		X	X		
Lang						X					
TA		X		X			X			X	