Mende 310 WKK

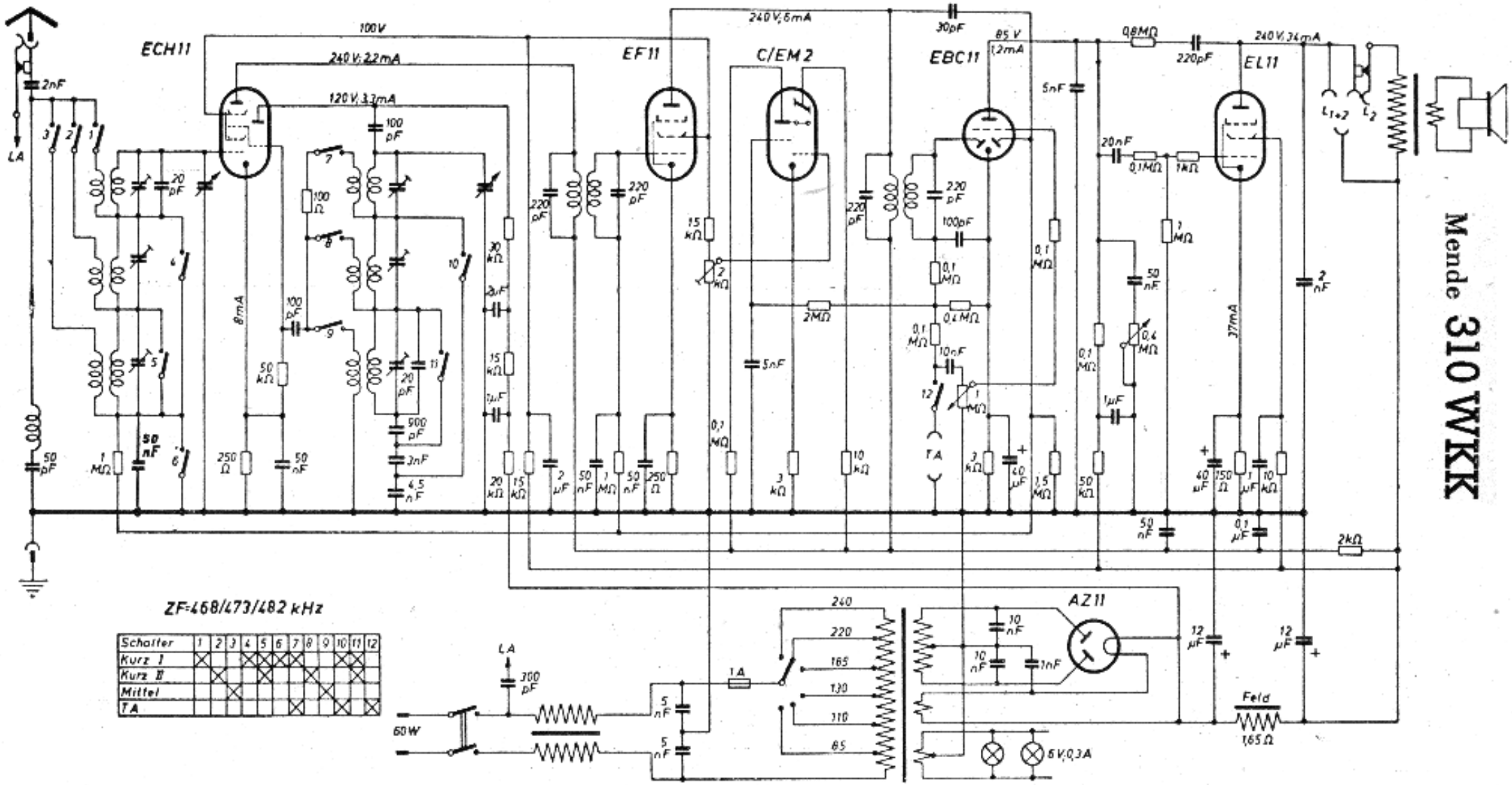

Schalter	1	2	3	4	5	6	7	8	9	10	11	12
Kurz I	X			X	X	X	X			X	X	
Kurz II		X			X			X			X	
Mittel			X						X			
TA							X			X		X