278 GW Oktoden-Super

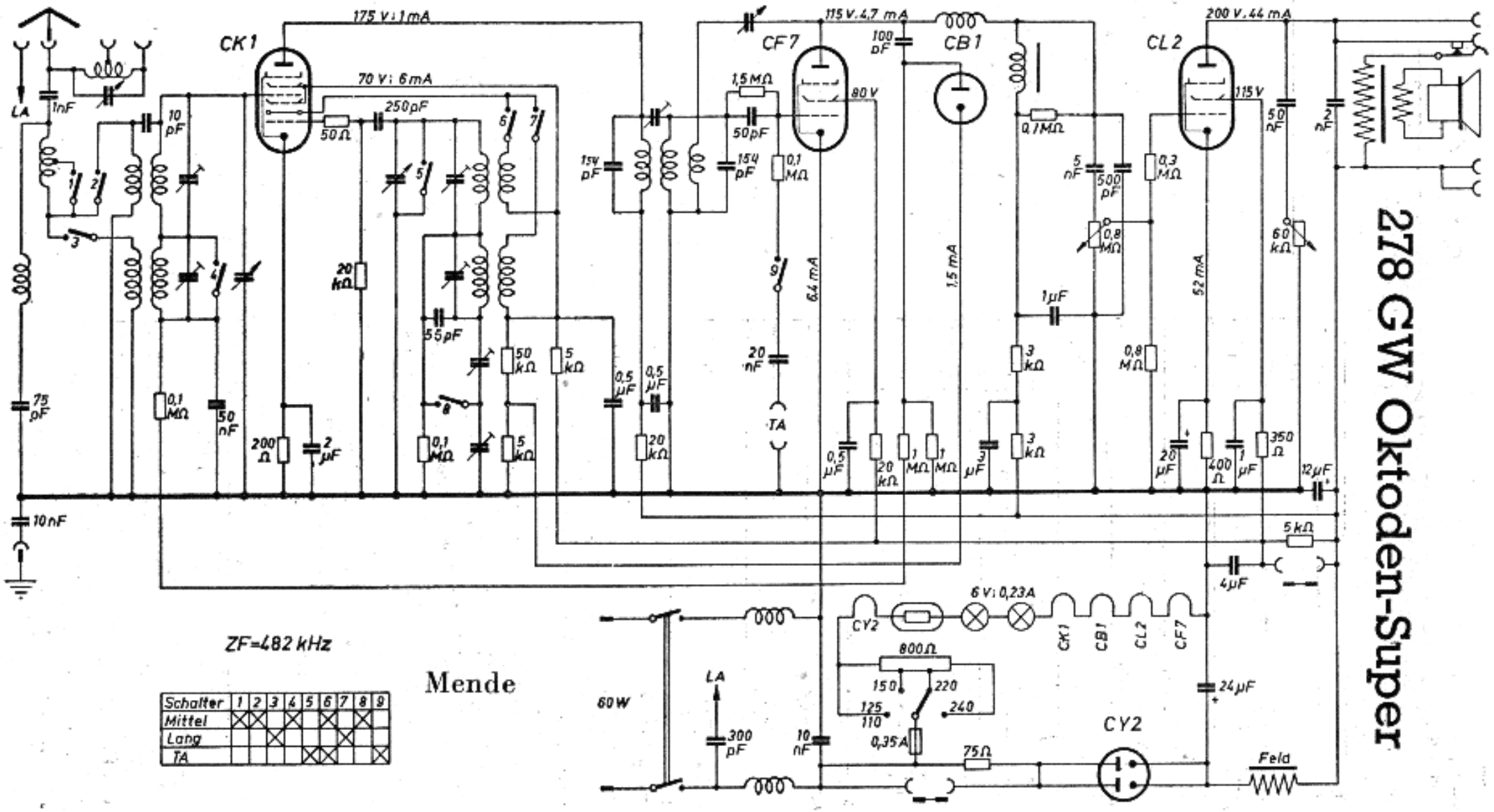

Mende

Schalter	1	2	3	4	5	6	7	8	9
Mittel	X	X		X		X		X	
Lang			X				X		
TA					X	X			X