Mende 238 W

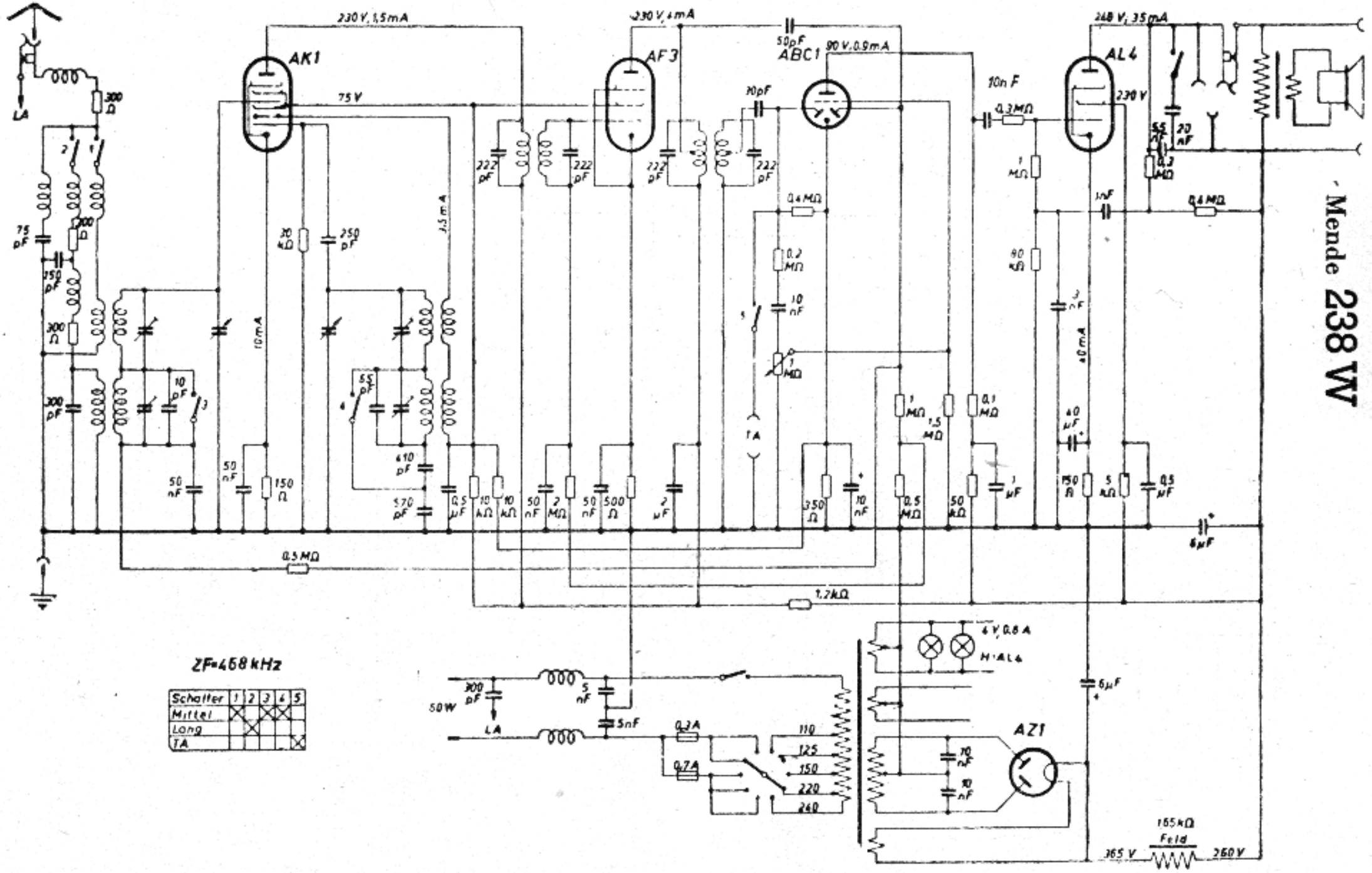

ZF=468 kHz

Schalter	1	2	3	4	5
Mittel	X		X	X	
Lang		X			
TA					X