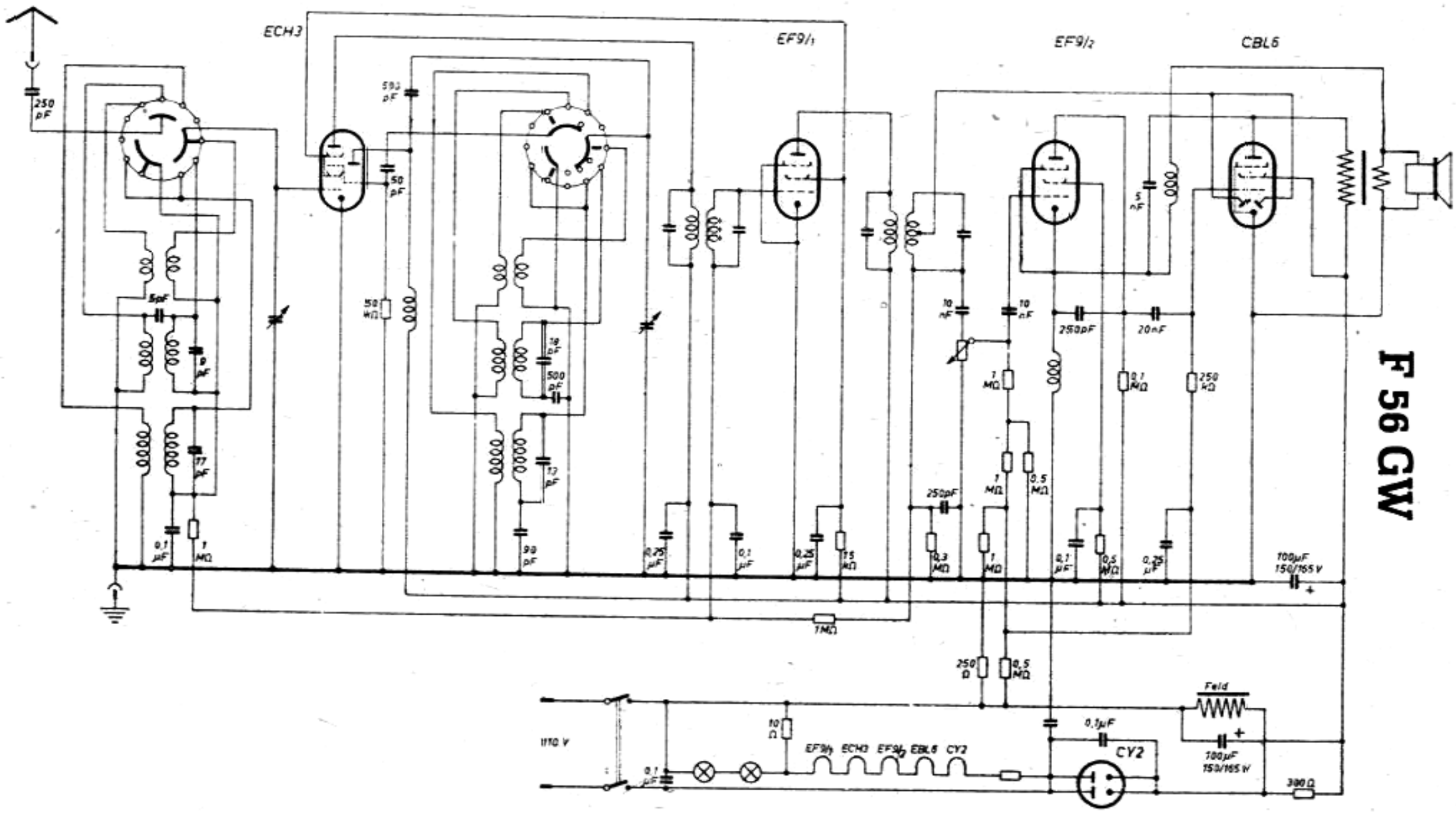
ECH3
EF9/1
EF9/2
CBL6
250 pF
500 pF
50 pF
5pF
9 pF
17 pF
0,1 µF
1 MΩ
50 kΩ
18 pF
500 pF
13 pF
90 pF
0,25 µF
0,1 µF
0,25 µF
15 kΩ
1MΩ
10 nF
10 nF
250pF
20nF
5 nF
1 MΩ
0,1 MΩ
250 kΩ
1 MΩ
0,5 MΩ
250pF
0,3 MΩ
1 MΩ
0,1 µF
0,5 MΩ
0,25 µF
100µF 150/165 V
250 Ω
0,5 MΩ
Feld
0,1µF
CY2
100µF 150/165 V
300 Ω
1110 V
10 Ω
0,1 µF
EF9/1 ECH3 EF9/2 EBL6 CY2

F 56 GW