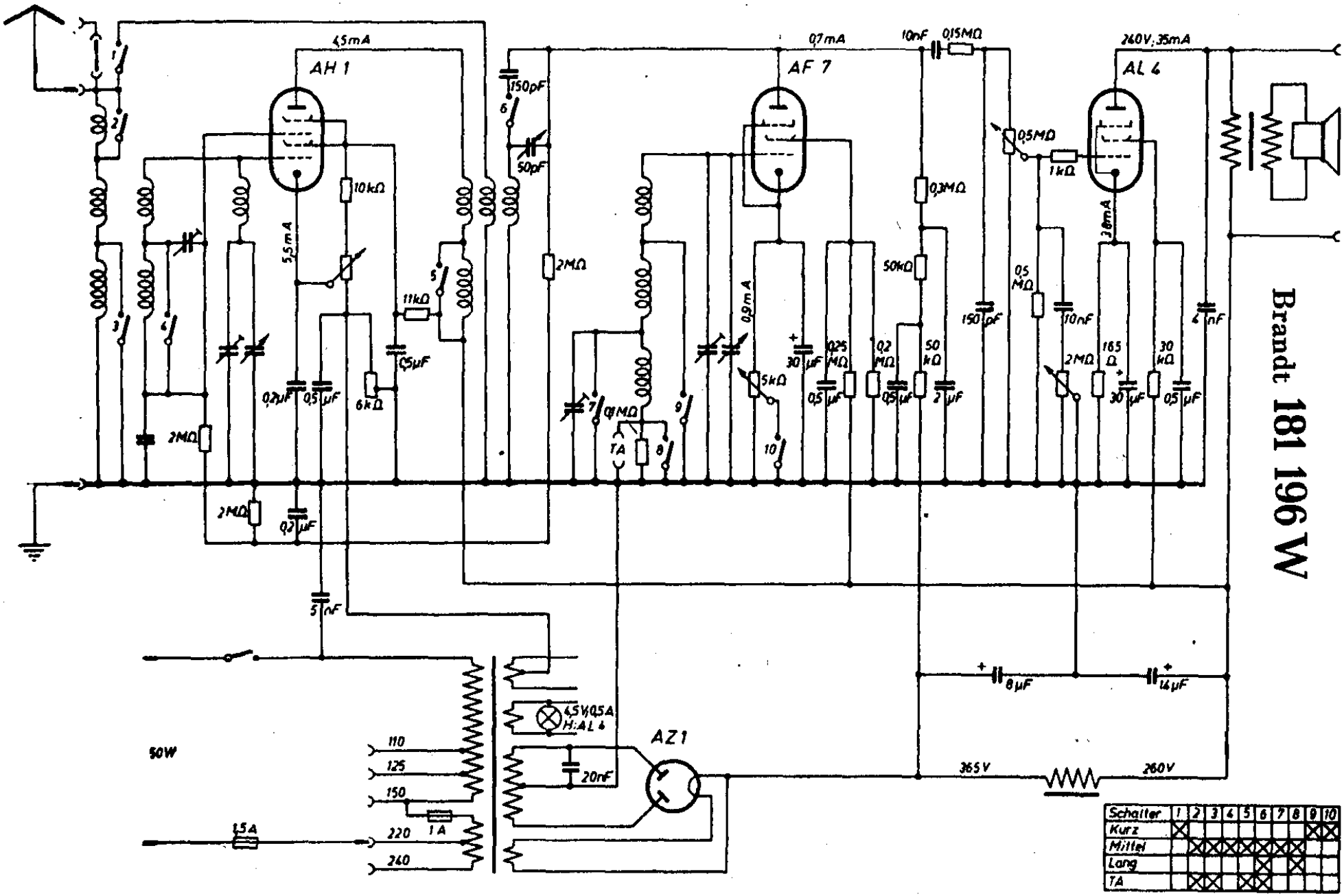
AH 1
AF 7
AL 4
AZ 1
4,5mA
0,7mA
240V; 35mA
5,5mA
0,9mA
38mA
10kΩ
11kΩ
6kΩ
2MΩ
150pF
50pF
10nF
0,15MΩ
0,3MΩ
50kΩ
0,5MΩ
1kΩ
0,5 MΩ
150pF
10nF
4nF
0,2µF
0,5µF
0,5µF
30µF
0,25 MΩ
0,2 MΩ
50 kΩ
2µF
165 Ω
30 kΩ
5kΩ
0,1MΩ
TA
5nF
8µF
14µF
4,5V/0,5A
H: AL 4
20nF
365V
260V
50W
110
125
150
220
240
1,5A
1A
Schalter
Kurz
Mittel
Lang
TA
Brandt 181 196 W