639 GW

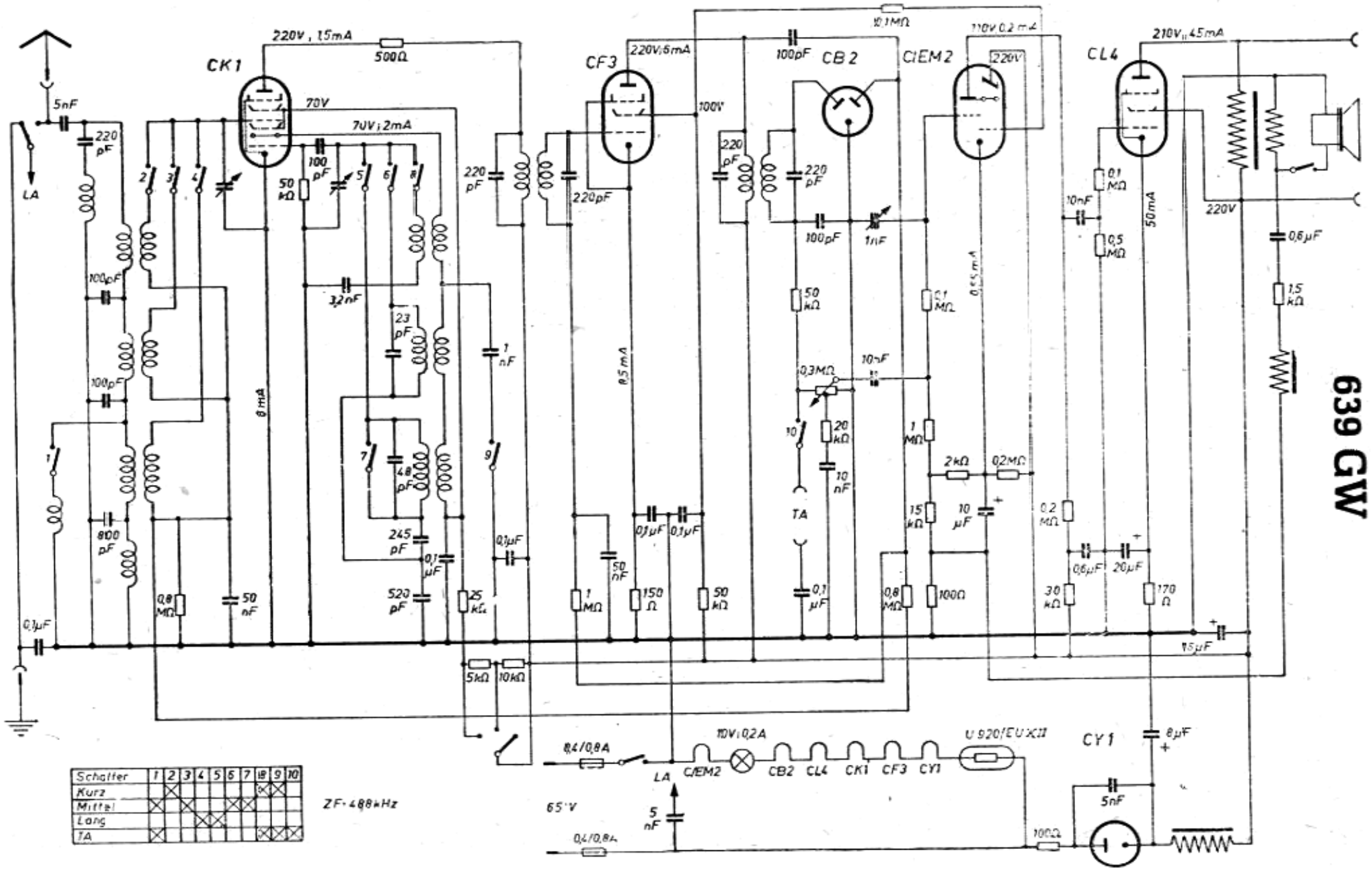

Schalter	1	2	3	4	5	6	7	8	9	10
Kurz		X						X	X	
Mittel	X		X			X	X			
Lang				X	X					
TA	X							X	X	X