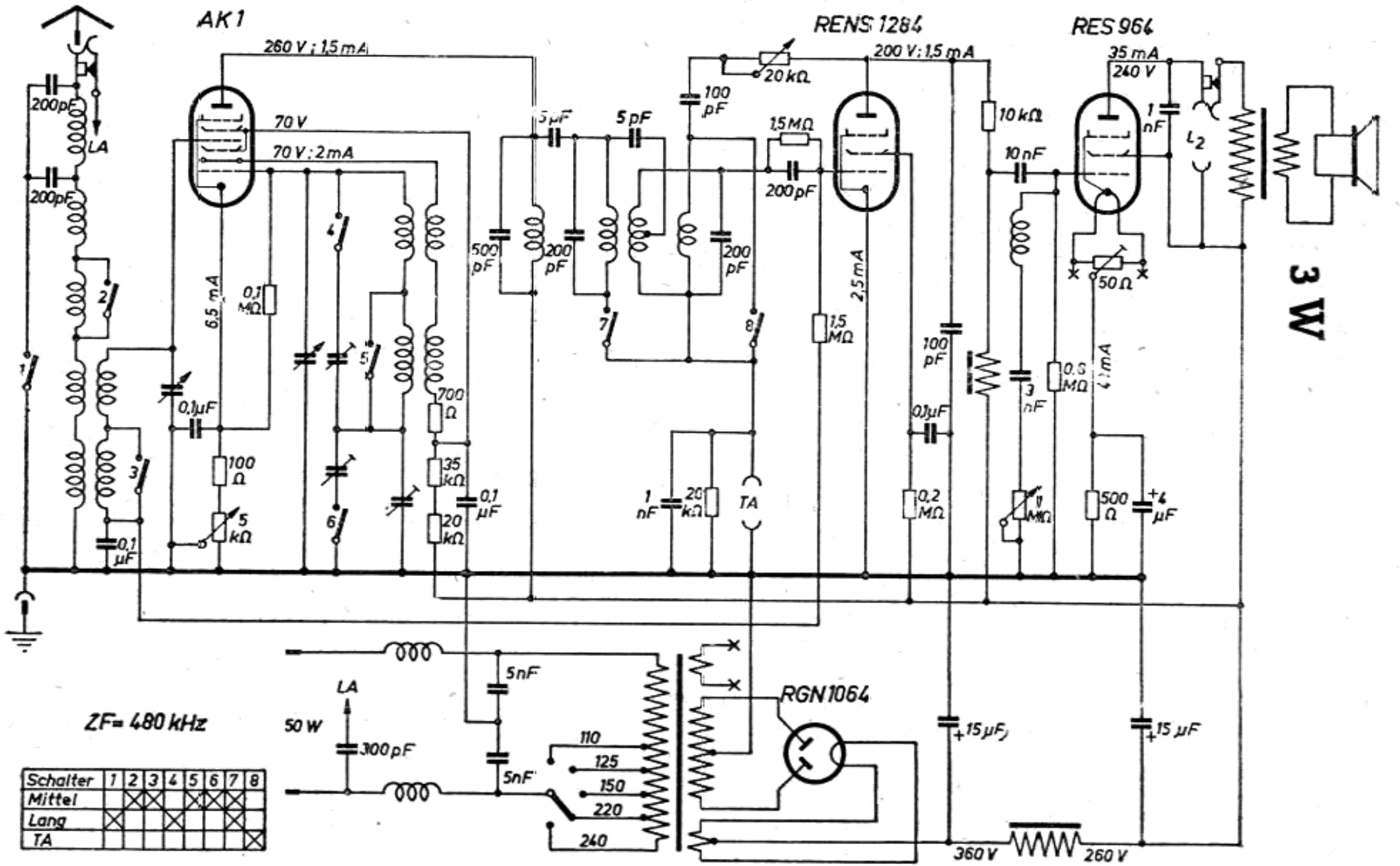

Schalter	1	2	3	4	5	6	7	8
Mittel		X	X		X	X	X	
Lang	X			X			X	
TA								X