Blaupunkt 1053 Typ "Wien"

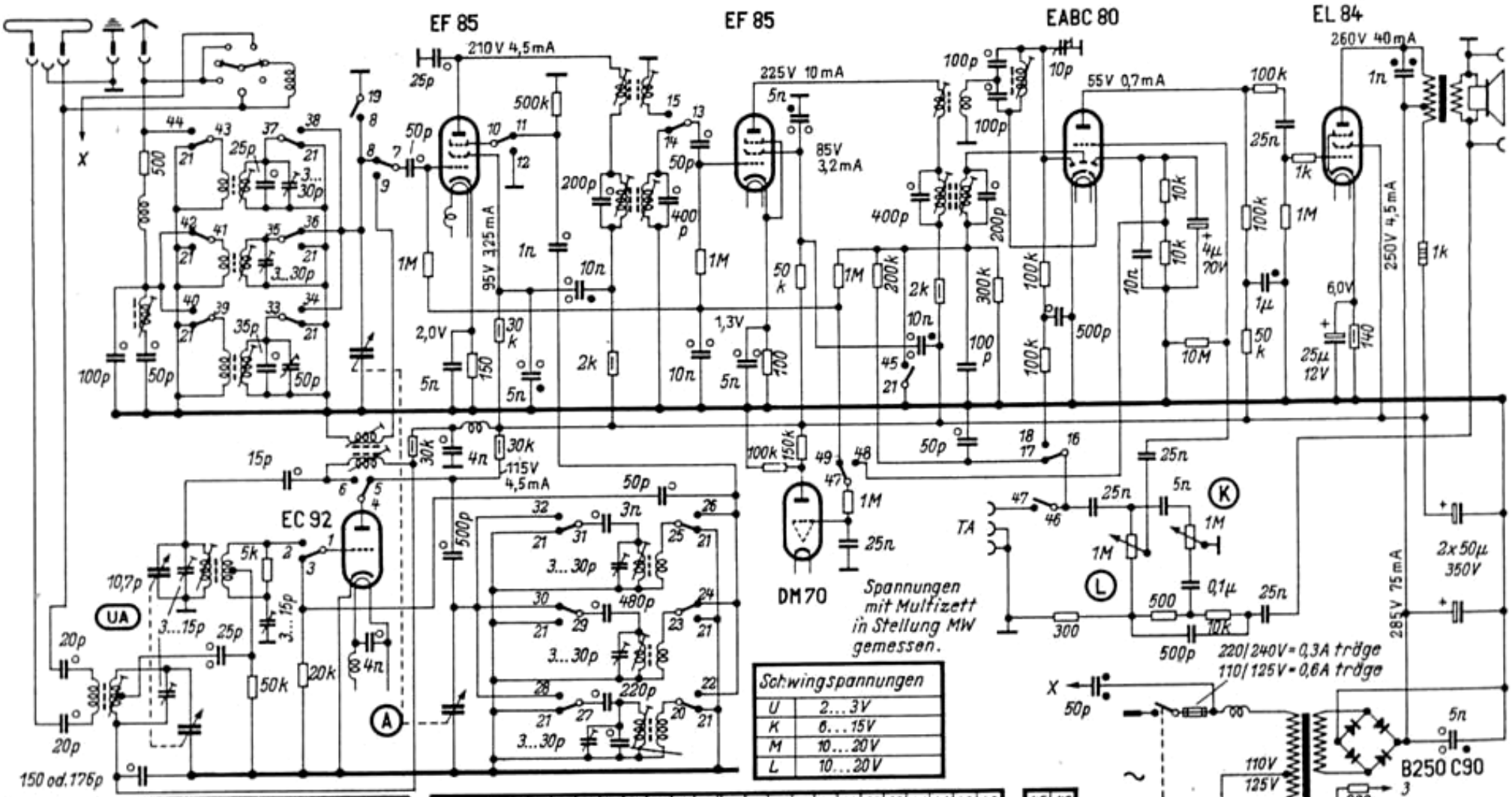

Schwingspannungen	
U	2...3V
K	6...15V
M	10...20V
L	10...20V

	47 49	47 48	1 2	1 3	4 5	4 6	7 8	7 9	10 11	10 12	13 14	13 15	16 17	16 18	19 8
K				•	•		•		•		•		•		
M	•			•	•		•		•		•		•		
L				•	•		•		•		•		•		
U		•	•			•		•		•		•		•	•
T				•	•		•		•		•		•		

im UKW-Kasten — im Chassis

20 21	20 22	23 21	23 24	25 21	25 26	27 21	27 28	29 21	29 30	31 21	31 32	33 21	33 34	35 21	35 36	37 21	37 38	39 21	39 40	41 21	41 42	43 21	43 44
•		•			•	•		•			•	•		•			•	•		•			•
•			•	•		•			•	•		•			•	•		•			•	•	
	•	•		•			•	•		•			•	•		•			•	•		•	

bleibt auf dem zuletzt eingeschalteten AM-Wellenbereich stehen. — bleibt auf dem zuletzt eingeschalteten AM-Wellenbereich stehen.

Oszillatorschalter auf der Spulenplatte — Vorkreisschalter auf der Spulenplatte

45 21	46 47
•	•

TA-Schalter

250V 500V 1000V Styroflex Drahttrimmer Blaupunkt-Wien induktionsarm

Bj.1953