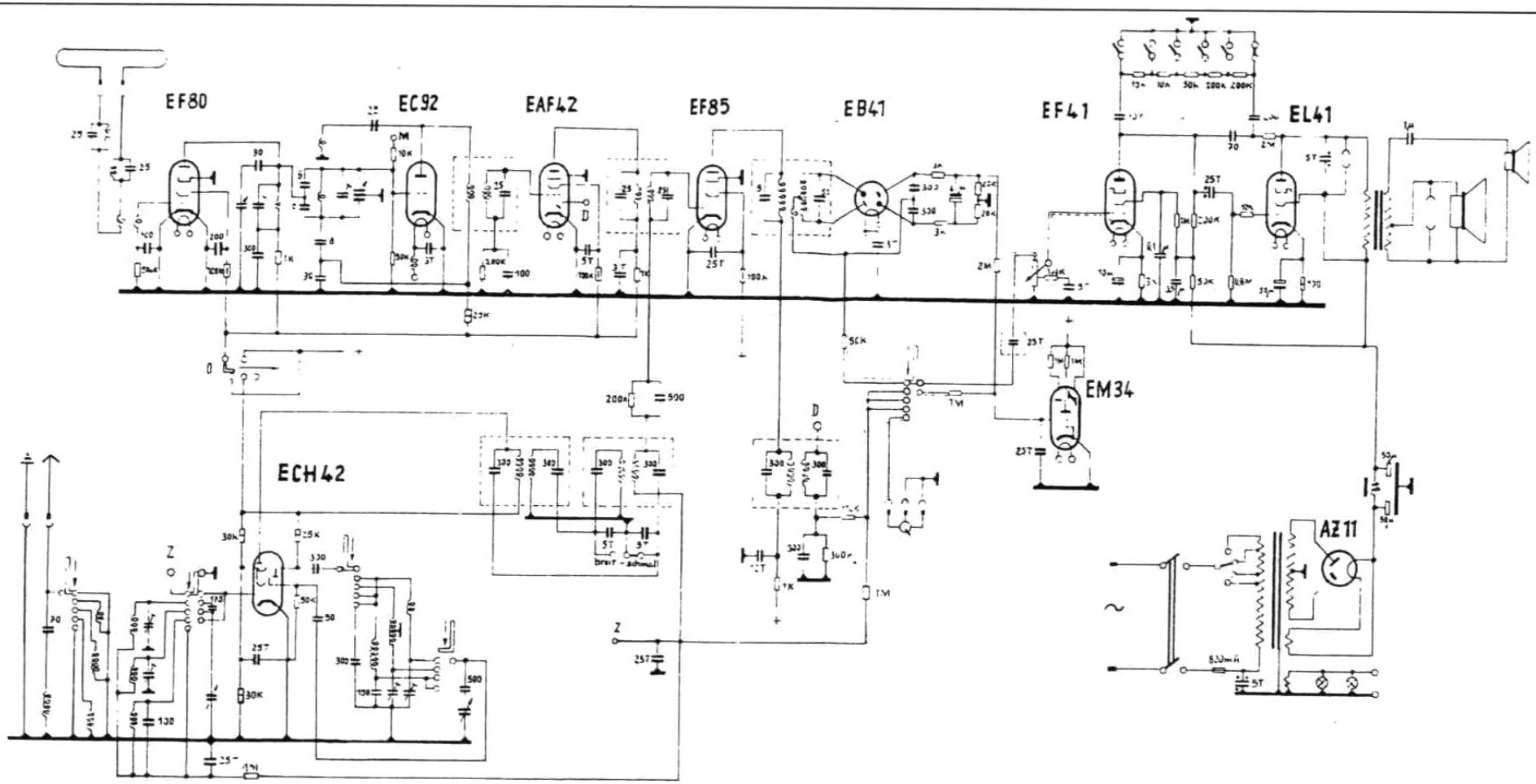

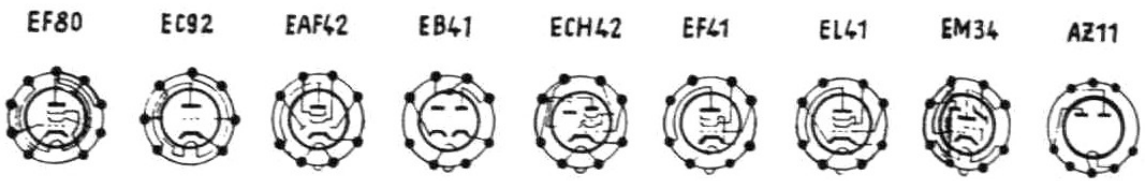

	Datum	Name		
gezeichnet	1 8 53	[illegible]	Amati D	
gezeigt	9 8 53	[illegible]		
			Schaltplan	S10- 100.01
				K