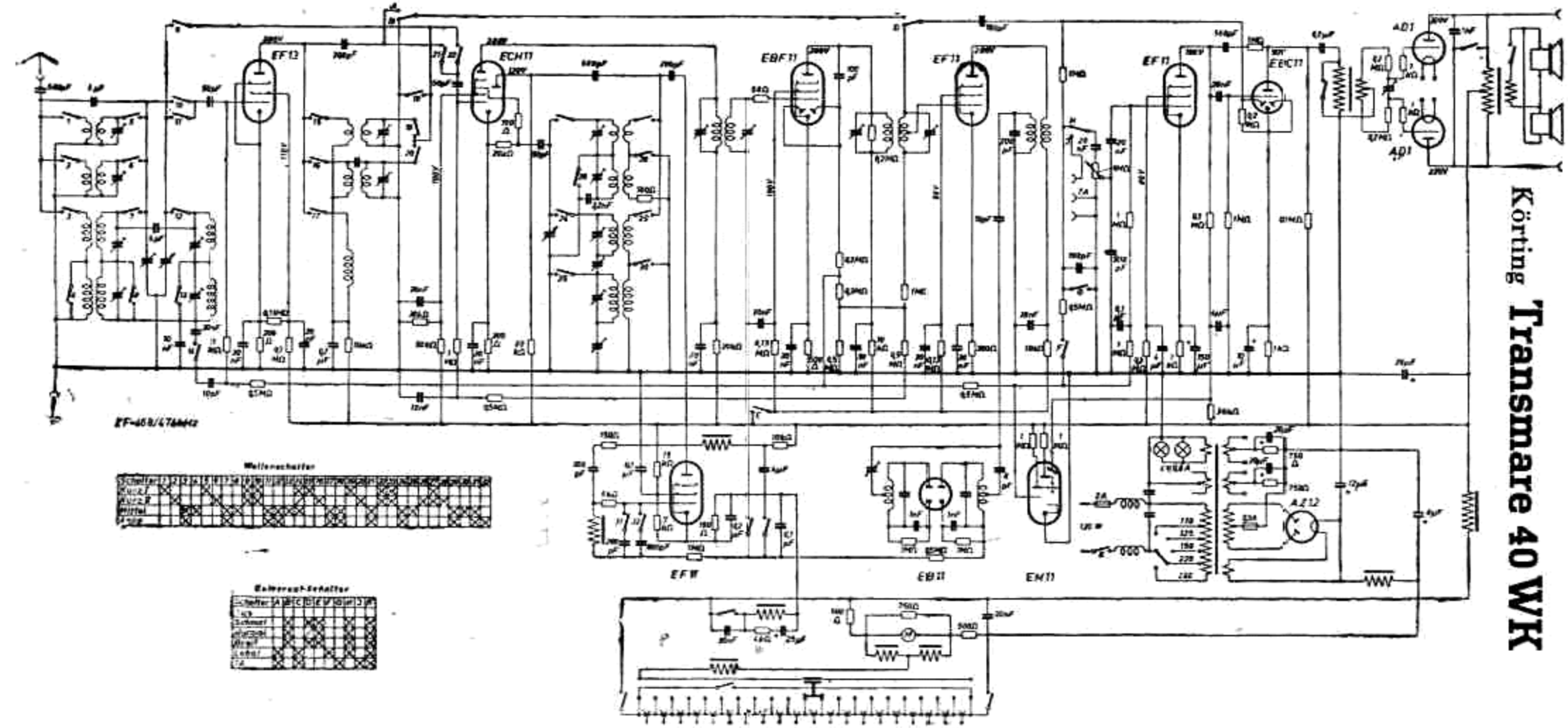
Körting
Transmare 40 WK
EF12
ECH11
EBF11
EF11
EF11
EBC11
AD1
AD1
EF11
EB11
EM11
AZ12
Wellenschalter
Gegenkopplungsschalter