Körting Novum 39 W

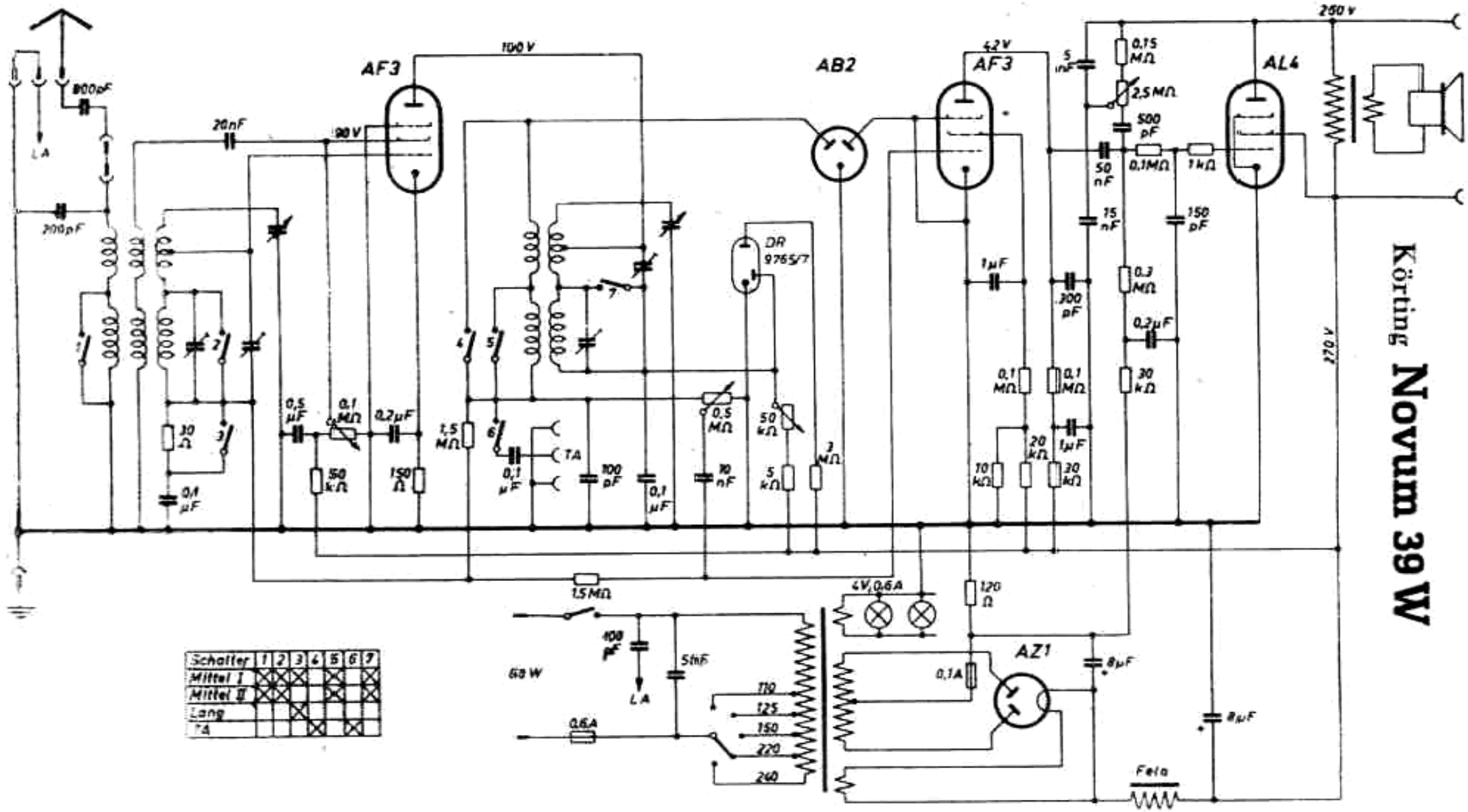

Schalter	1	2	3	4	5	6	7
Mittel I	X	X	X		X		X
Mittel II	X	X			X		X
Lang			X				
TA				X		X	