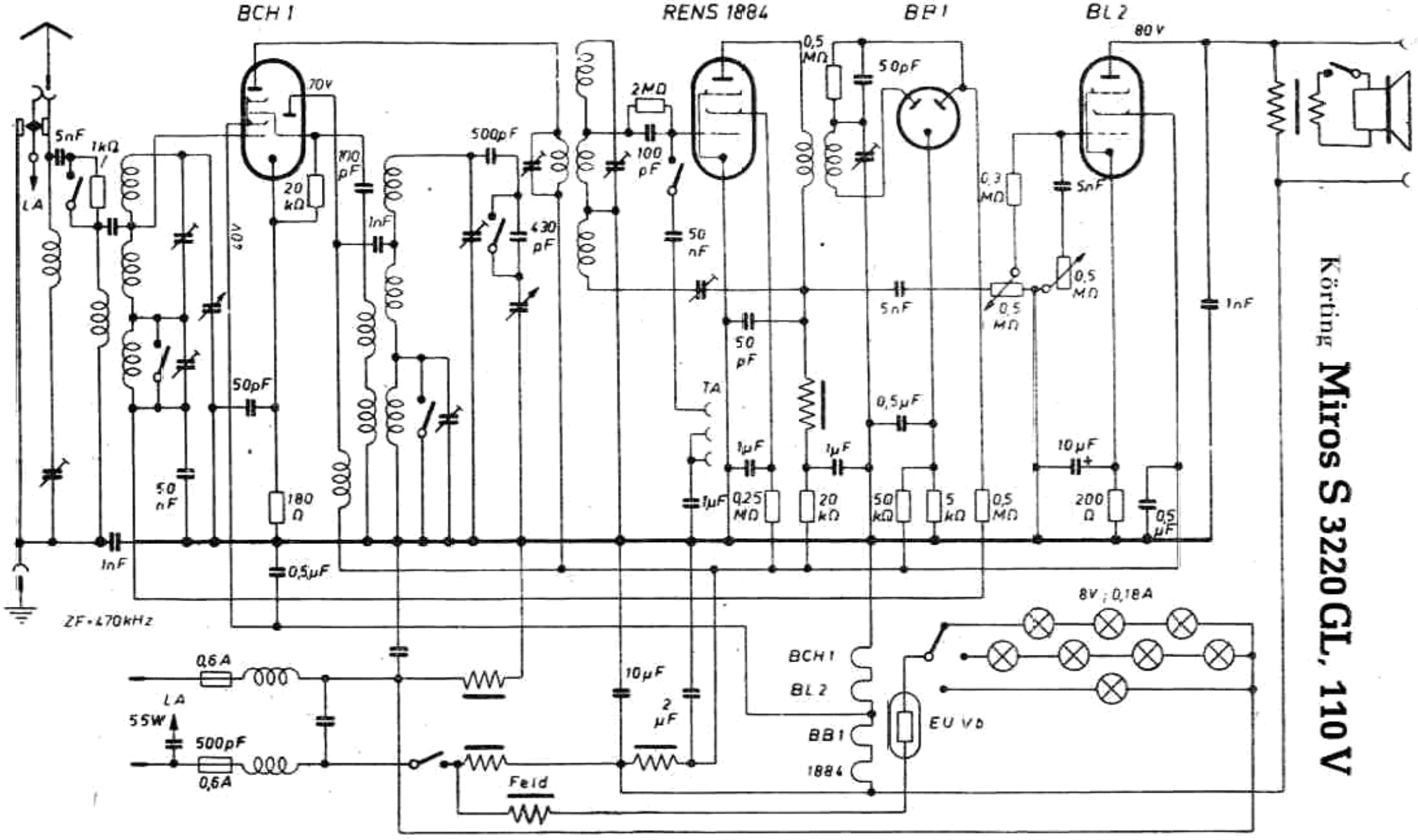

Körting **Miros S 3220 GL, 110 V**