Kapsch Viktoria W

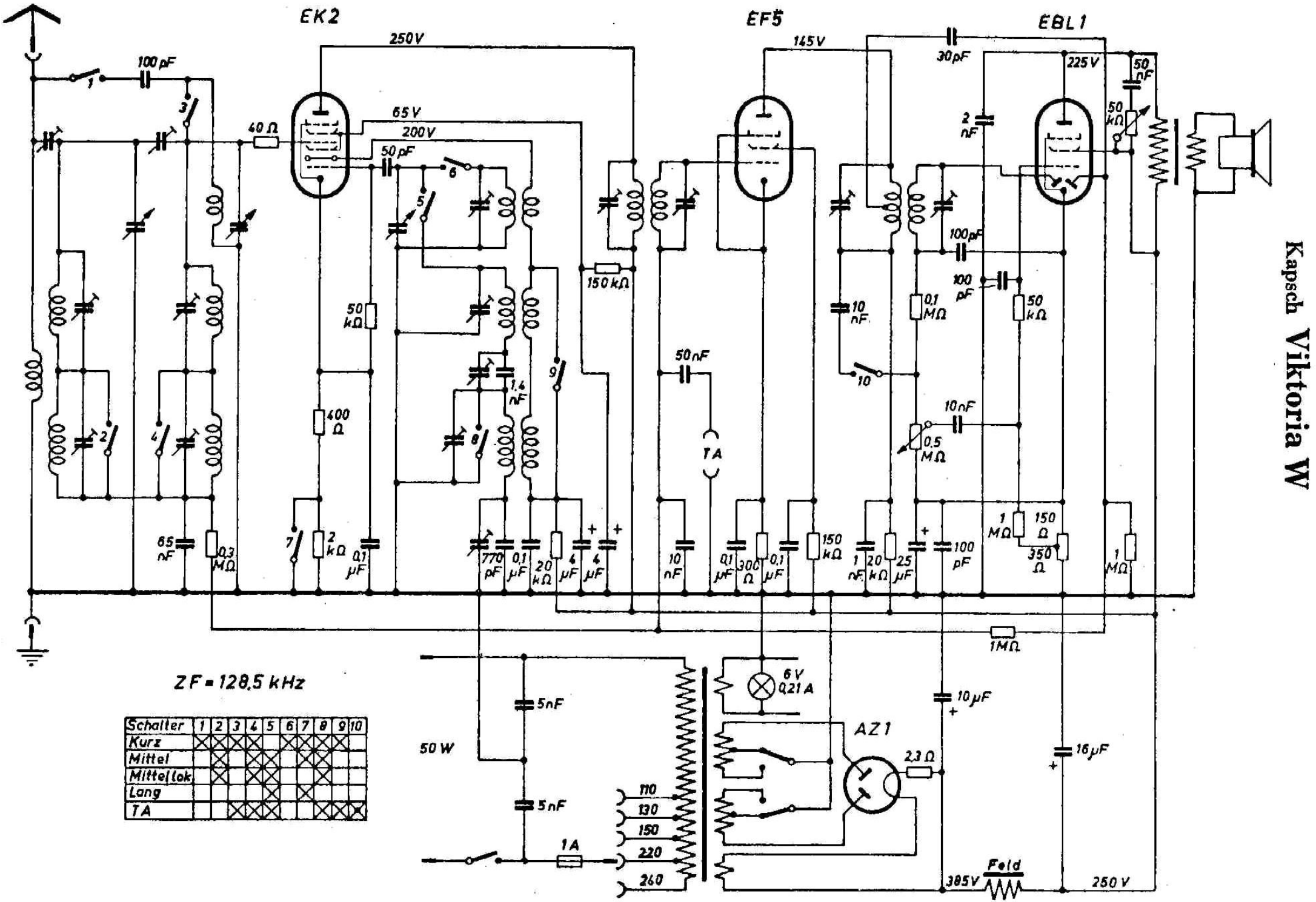

ZF = 128,5 kHz

Schalter	1	2	3	4	5	6	7	8	9	10
Kurz	X	X	X	X		X	X	X	X	
Mittel		X		X	X		X	X		
Mittel(lok.		X		X	X			X		
Lang					X		X			
TA			X	X	X			X	X	X