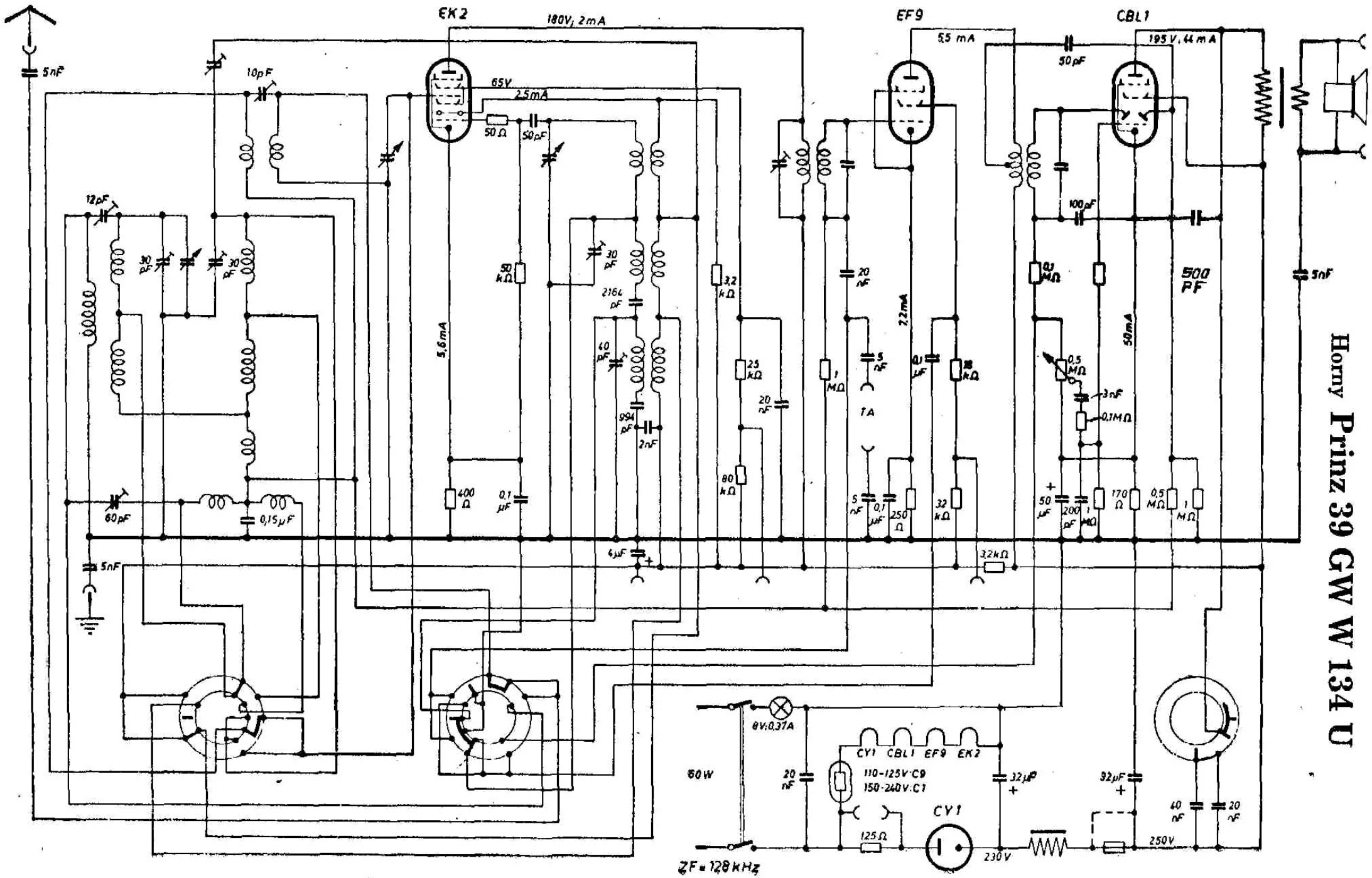

Horny **Prinz 39 GW W 134 U**