Ingelen 541 W

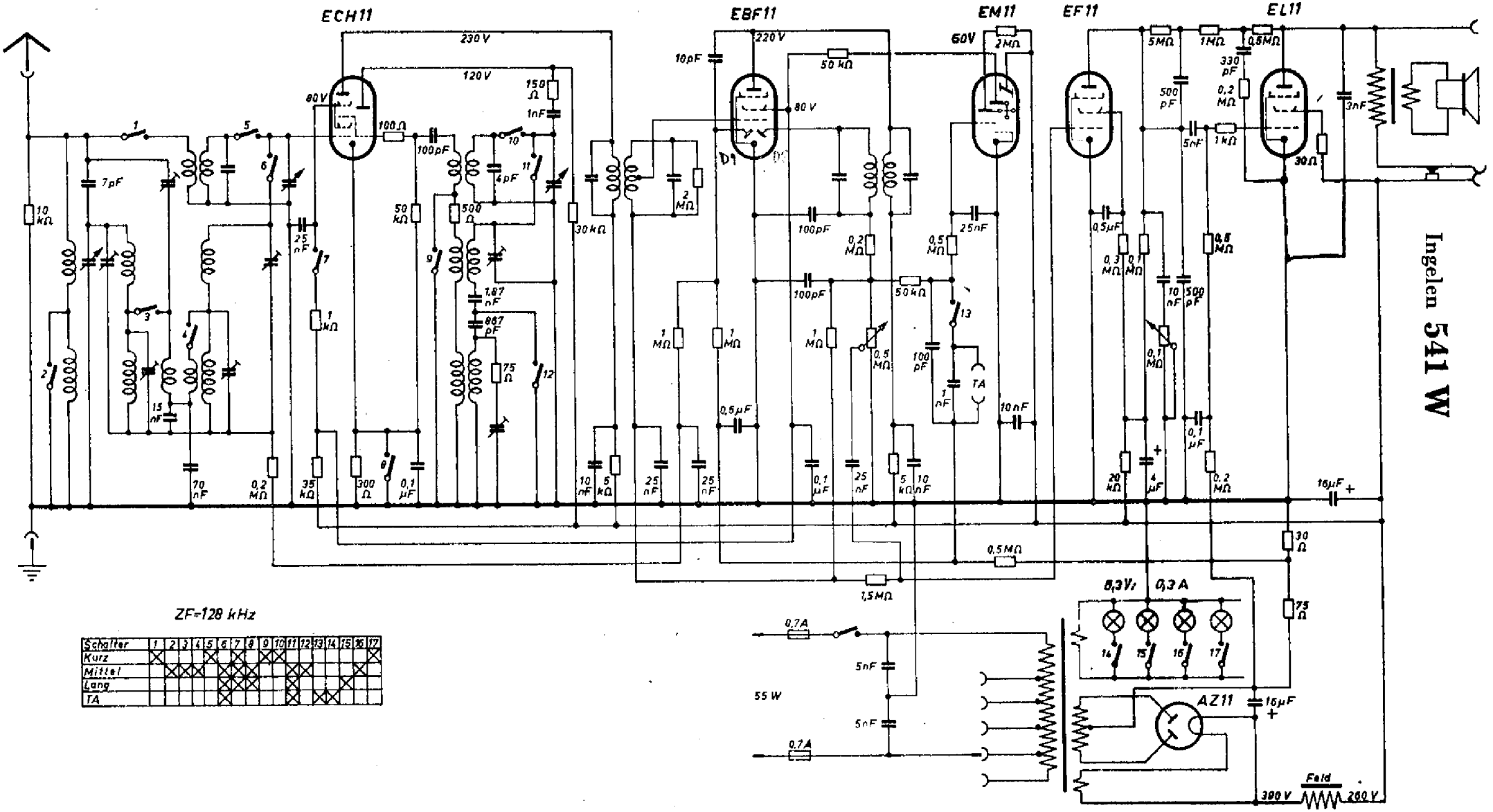

ZF=128 kHz

Schalter	1	2	3	4	5	6	7	8	9	10	11	12	13	14	15	16	17
Kurz	X				X		X		X	X							X
Mittel		X	X	X		X	X	X			X	X				X	
Lang						X	X	X			X				X		
TA						X					X		X	X			