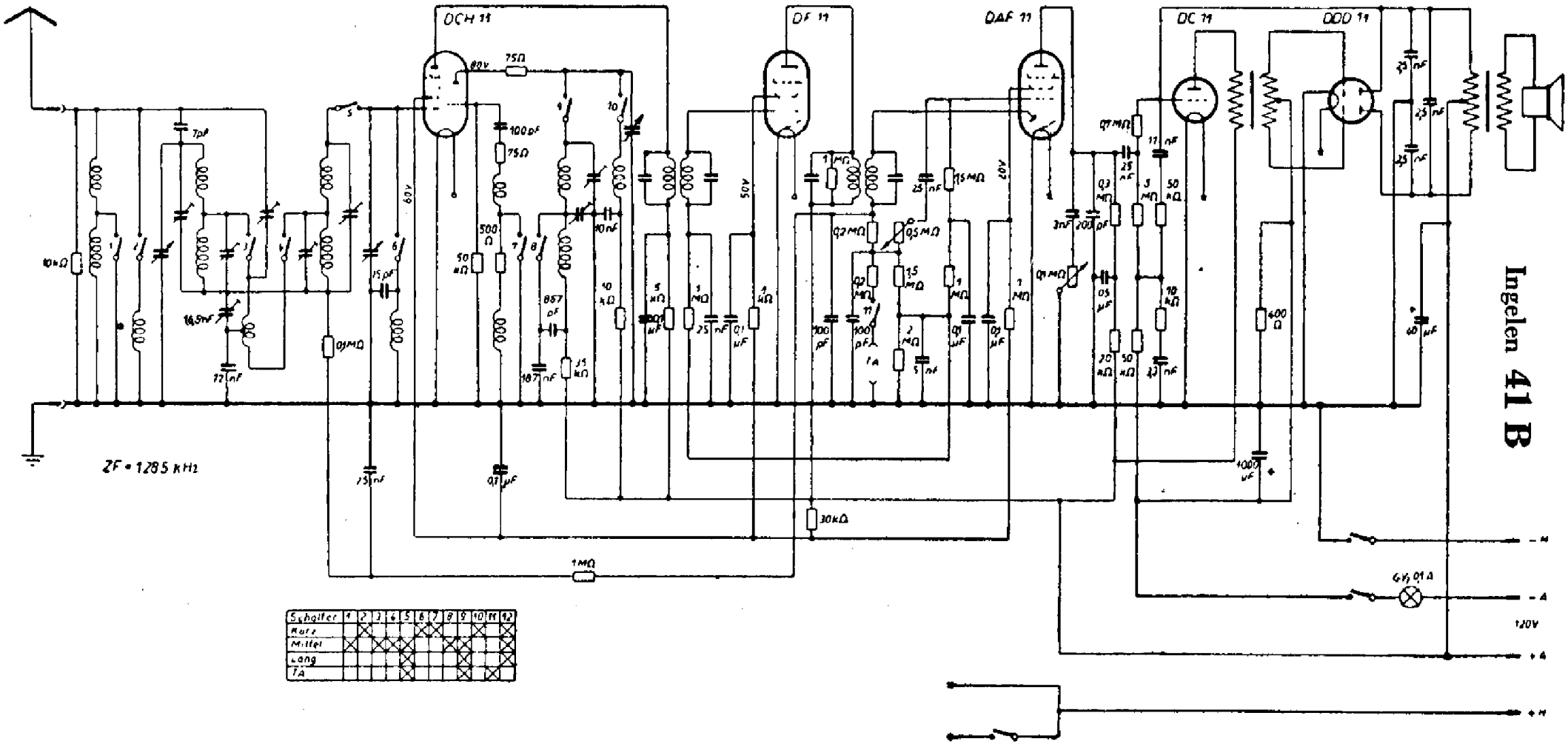

Schalter	1	2	3	4	5	6	7	8	9	10	11	12
Kurz		X				X	X			X		X
Mittel	X		X	X	X			X	X			X
Lang					X				X			X
TA					X				X		X	

Ingelen **41 B**