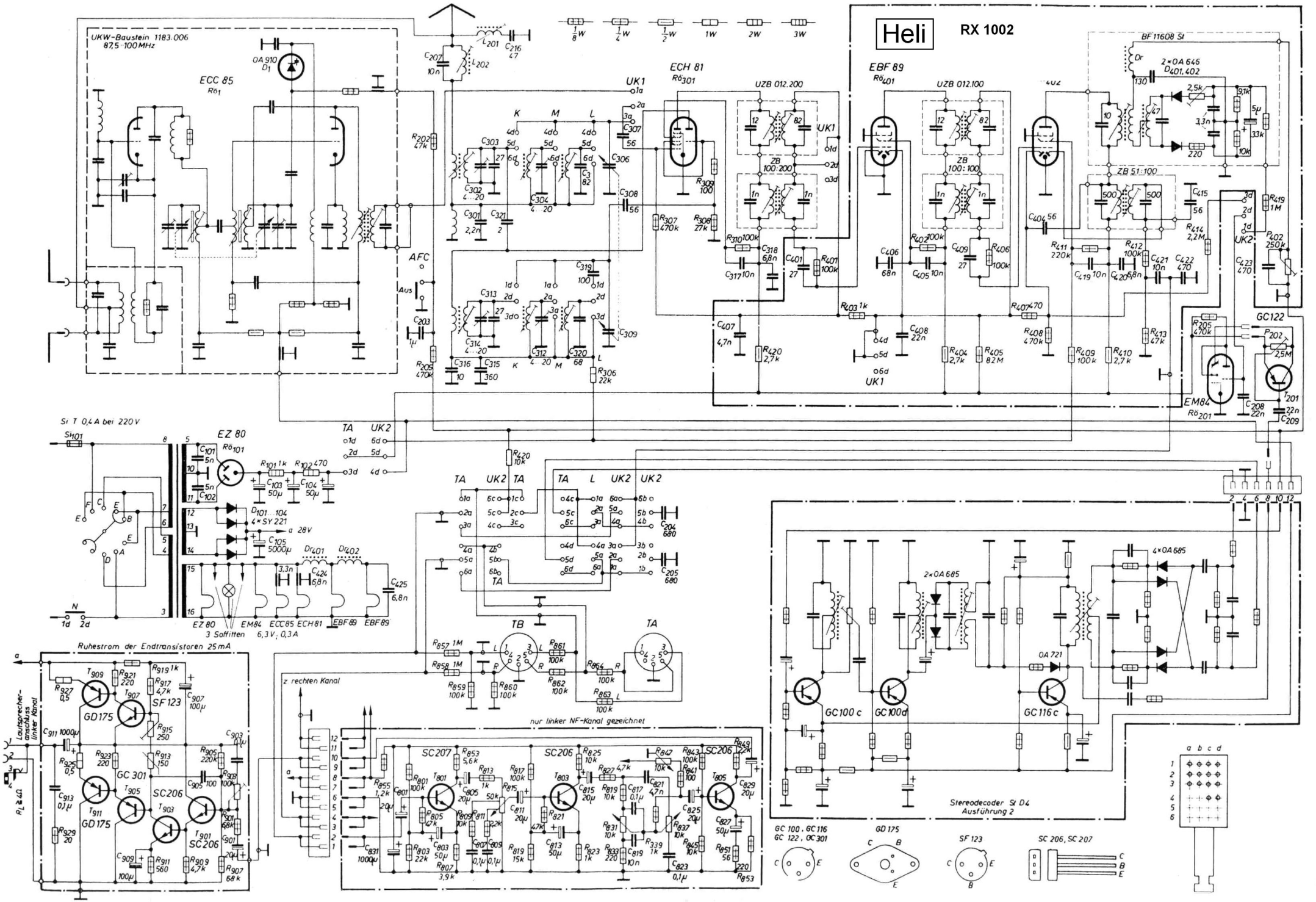
Heli
RX 1002
UKW-Baustein 1183.006
87,5-100 MHz
ECC 85
ECH 81
EBF 89
UZB 012.200
UZB 012.100
BF 11608 St
2×OA 646
ZB 51:100
AFC
Aus
GC122
EM84
Si T 0,4 A bei 220 V
EZ 80
4×SY 221
a 28V
EZ 80
EM84
ECC85
ECH81
EBF89
EBF89
3 Soffitten 6,3 V; 0,3 A
Ruhestrom der Endtransistoren 25 mA
Lautsprecher-anschluss linker Kanal
GD175
SF 123
GC 301
SC206
z. rechten Kanal
nur linker NF-Kanal gezeichnet
SC207
SC206
SC206
2×OA 685
4×OA 685
OA 721
GC100 c
GC100d
GC116 c
Stereodecoder St D4
Ausführung 2
GC 100, GC 116
GC 122, GC 301
GD 175
SF 123
SC 206, SC 207