Hagenuk Jubilar

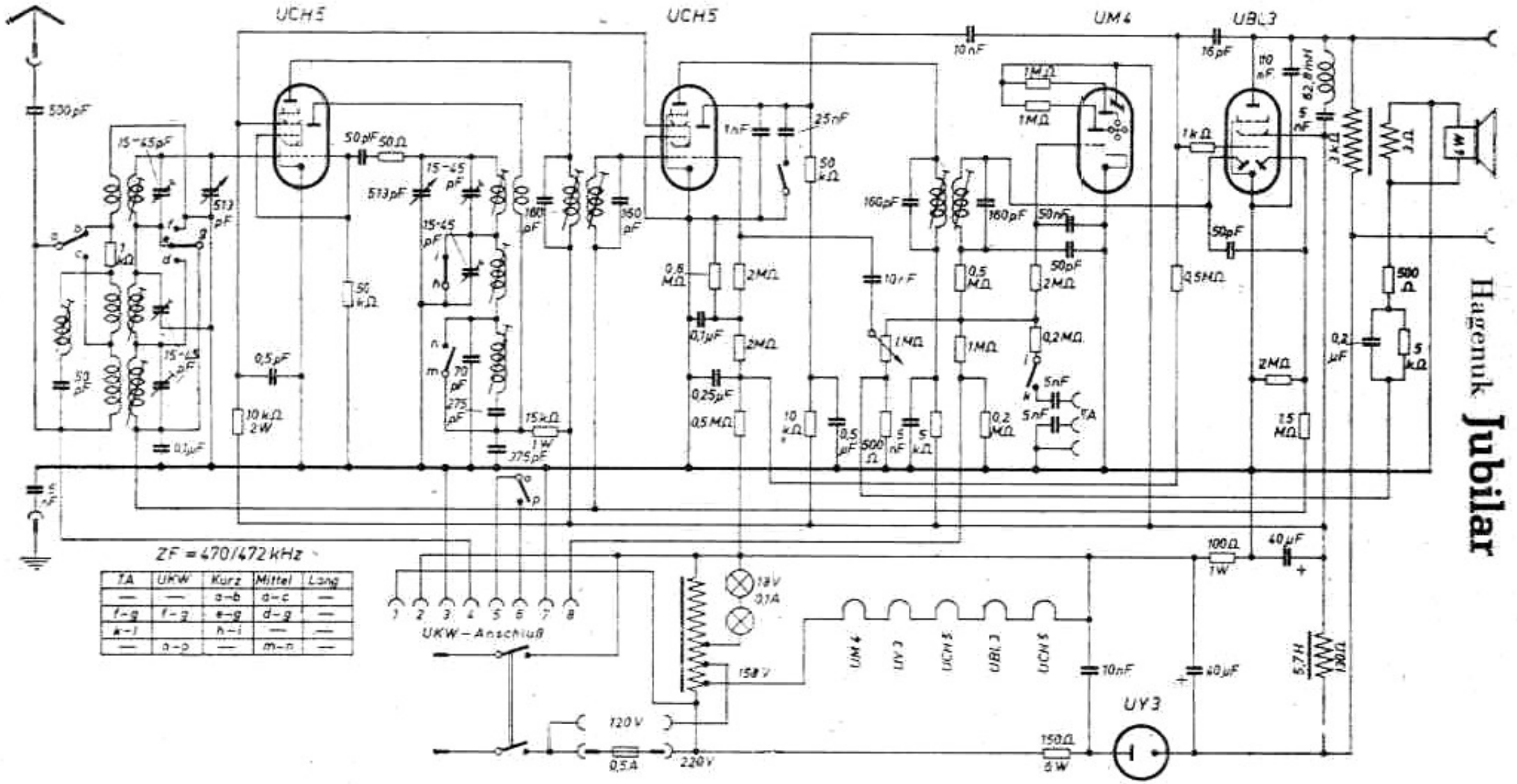

TA	UKW	Kurz	Mittel	Lang
—	—	a–b	a–c	—
f–g	f–g	e–g	d–g	—
k–l		h–i	—	—
—	n–p	—	m–n	—