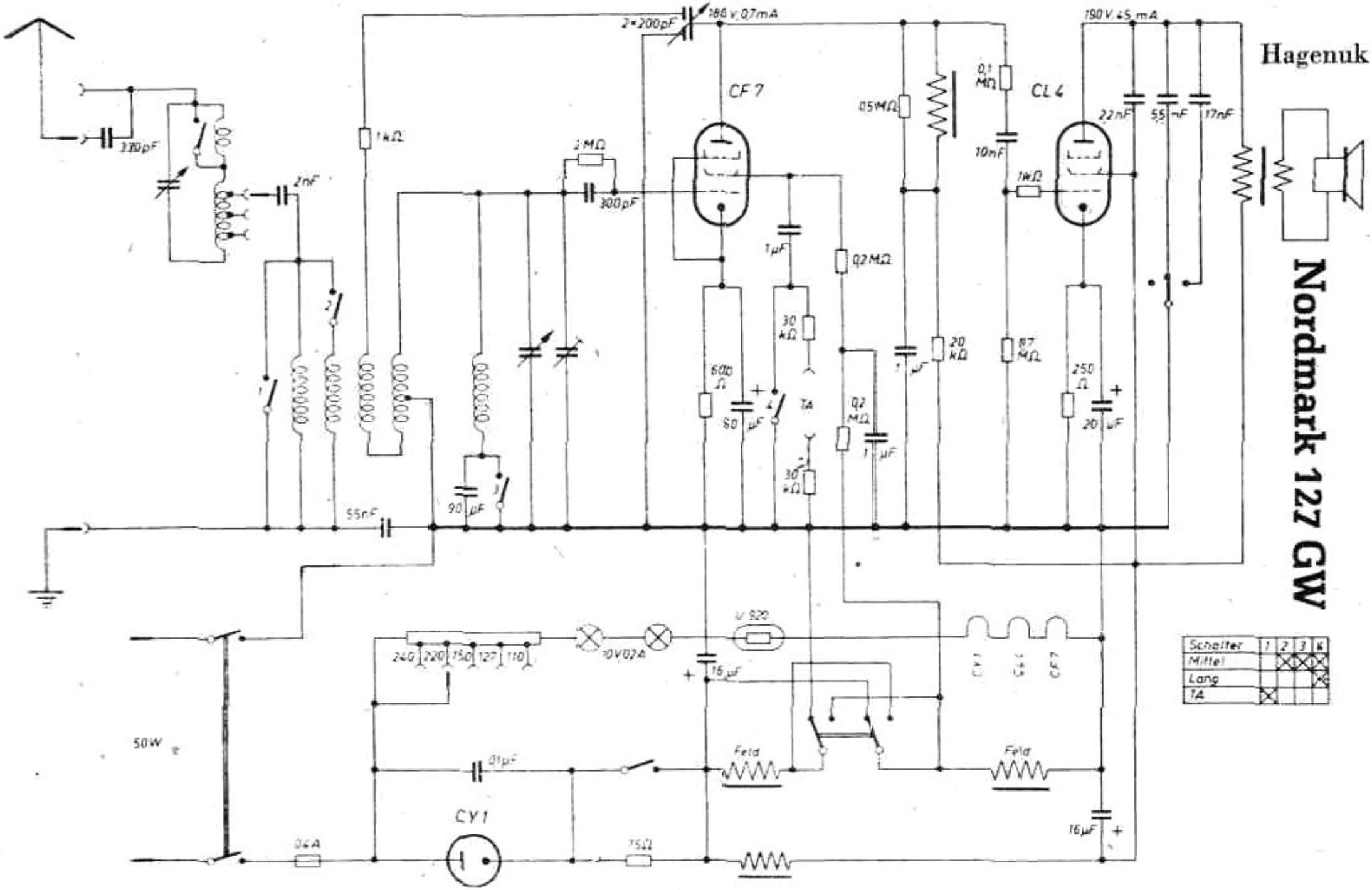
Hagenuk
Nordmark 127 GW
CF 7
CL 4
CY 1
2×200pF
186 V, 0,7mA
190 V, 45 mA
330pF
2nF
1kΩ
2MΩ
300pF
1µF
0,2MΩ
0,5MΩ
0,1 MΩ
10nF
1kΩ
22nF
5,5nF
17nF
30 kΩ
600 Ω
60 µF
TA
0,2 MΩ
1 µF
20 kΩ
87 MΩ
250 Ω
20 µF
55nF
90 µF
240
220
150
127
110
10V 0,2A
V 920
16 µF
50W
0,1µF
Feld
Feld
0,4A
75Ω
16µF
Schalter
Mittel
Lang
TA