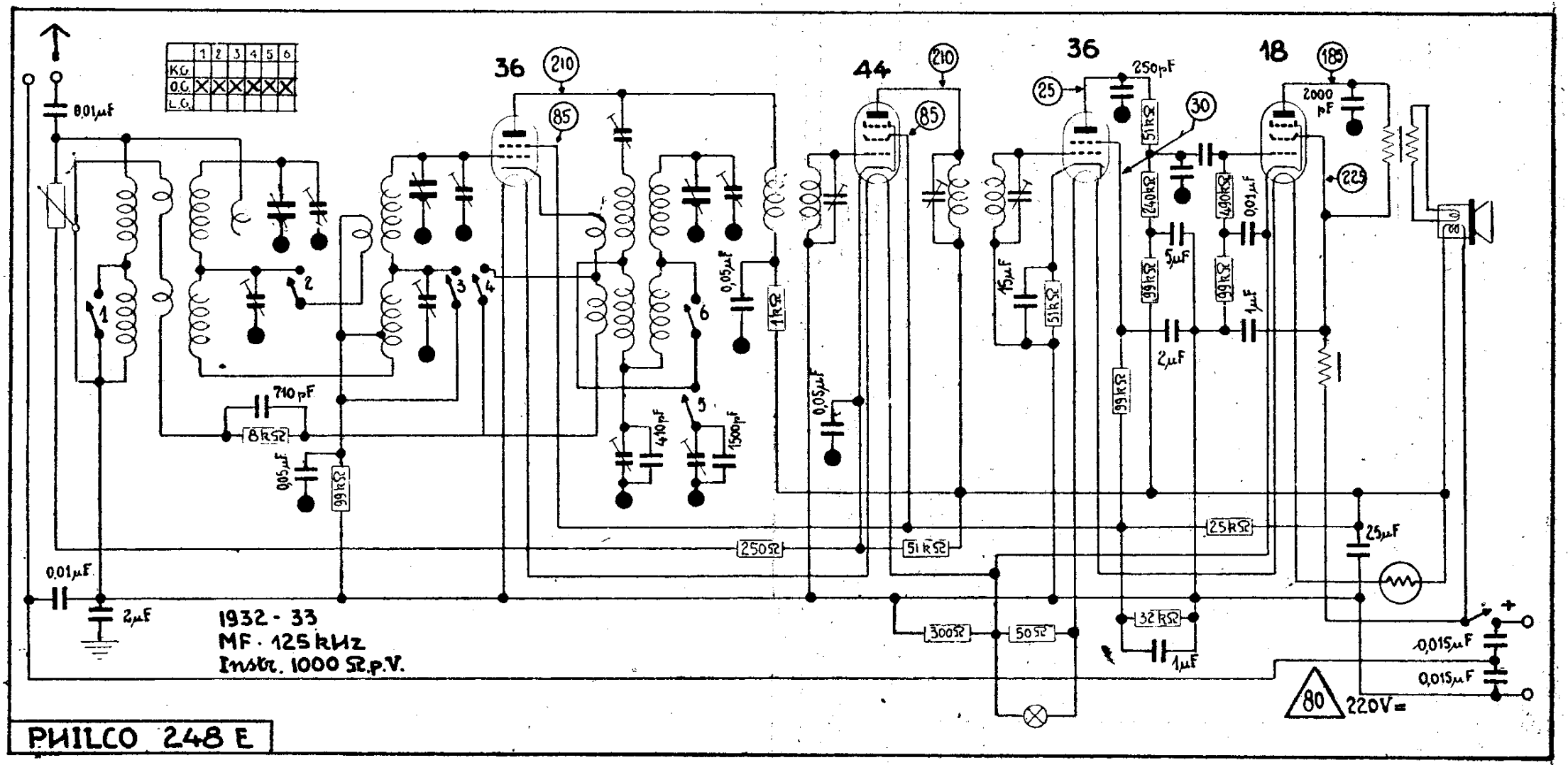

1932 - 33
MF · 125 kHz
Instr. 1000 Ω.p.V.
PHILCO 248 E
36
44
36
18
210
85
25
30
185
225
0,01µF
2µF
710 pF
8kΩ
0,05µF
99kΩ
410pF
1500pF
1kΩ
250Ω
51kΩ
300Ω
50Ω
15µF
250pF
240kΩ
5µF
2µF
490kΩ
0,01µF
1µF
2000 pF
25kΩ
32kΩ
25µF
0,015µF
80
220V=