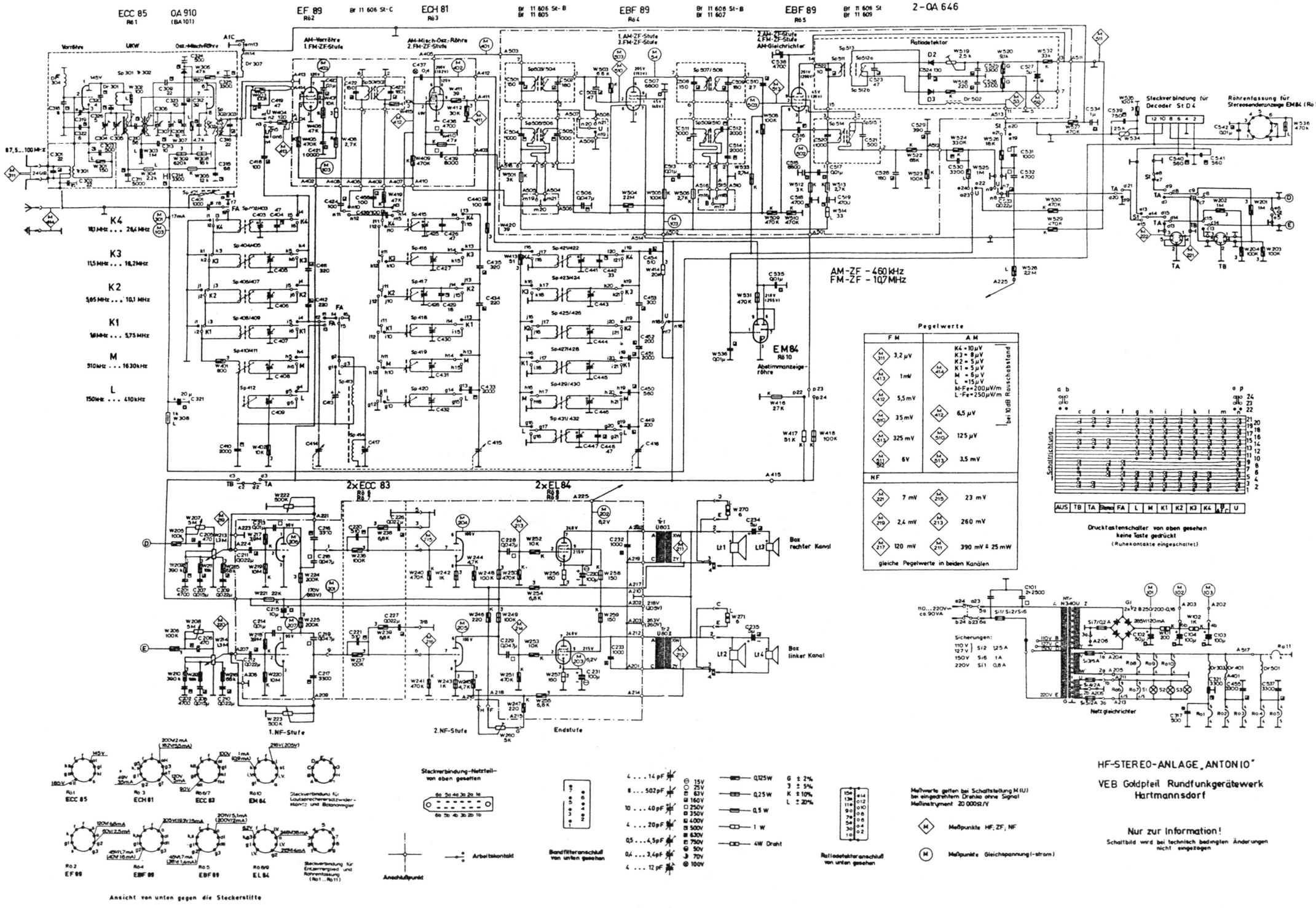

ECC 85
Rö 1
OA 910
(BA 101)
EF 89
Rö 2
ECH 81
Rö 3
EBF 89
Rö 4
EBF 89
Rö 5
2-OA 646
Vorröhre
UKW
Osz.-Misch-Röhre
AM-Vorröhre
1.FM-ZF-Stufe
AM-Misch-Osz.-Röhre
2.FM-ZF-Stufe
1.AM-ZF-Stufe
3.FM-ZF-Stufe
2.AM-ZF-Stufe
4.FM-ZF-Stufe
AM-Gleichrichter
Ratiodetektor
Steckverbindung für Decoder St D 4
Röhrenfassung für Stereosenderanzeige EM84 (Rö 11)
K4
18,1 MHz ... 26,4 MHz
K3
11,5 MHz ... 18,2 MHz
K2
5,85 MHz ... 10,1 MHz
K1
1,8 MHz ... 5,75 MHz
M
510 kHz ... 1630 kHz
L
150 kHz ... 410 kHz
AM-ZF - 460 kHz
FM-ZF - 10,7 MHz
EM84
Rö 10
Abstimmanzeigeröhre
2xECC 83
2xEL84
Box rechter Kanal
Box linker Kanal
1.NF-Stufe
2.NF-Stufe
Endstufe
Pegelwerte
FM
AM
3,2 µV
1 mV
5,5 mV
35 mV
325 mV
6V
K4 = 10 µV
K3 = 8 µV
K2 = 5 µV
K1 = 5 µV
M = 6 µV
L = 15 µV
M-Fe = 200 µV/m
L-Fe = 250 µV/m
6,5 µV
125 µV
3,5 mV
bei 10 dB Rauschabstand
NF
7 mV
2,4 mV
120 mV
23 mV
260 mV
390 mV ≙ 25 mW
gleiche Pegelwerte in beiden Kanälen
Schaltrichtung
AUS TB TA Stereo FA L M K1 K2 K3 K4 B A C U
Drucktastenschalter von oben gesehen
keine Taste gedrückt
(Ruhekontakte eingeschaltet)
Sicherungen:
110 V 127 V Si 2 1,25 A
150 V Si 6 1 A
220 V Si 1 0,8 A
Netzgleichrichter
Steckverbindung-Netzteil-von oben gesehen
Bandfilteranschluß von unten gesehen
Ratiodetektoranschluß von unten gesehen
Meßwerte gelten bei Schaltstellung M (U) bei eingedrehtem Drehko ohne Signal
Meßinstrument 20 000 Ω/V
Meßpunkte HF; ZF; NF
Meßpunkte Gleichspannung (-strom)
Arbeitskontakt
Anschlußpunkt
Steckverbindung für Lautsprecherersatzwiderstände und Batonanzeiger
Steckverbindung für Entzerrergleich und Röhrenfassung (Rö 1 ... Rö 11)
Ansicht von unten gegen die Steckerstifte
HF-STEREO-ANLAGE „ANTONIO"
VEB Goldpfeil Rundfunkgerätewerk
Hartmannsdorf
Nur zur Information!
Schaltbild wird bei technisch bedingten Änderungen nicht eingezogen