Graetz 51 W und WT

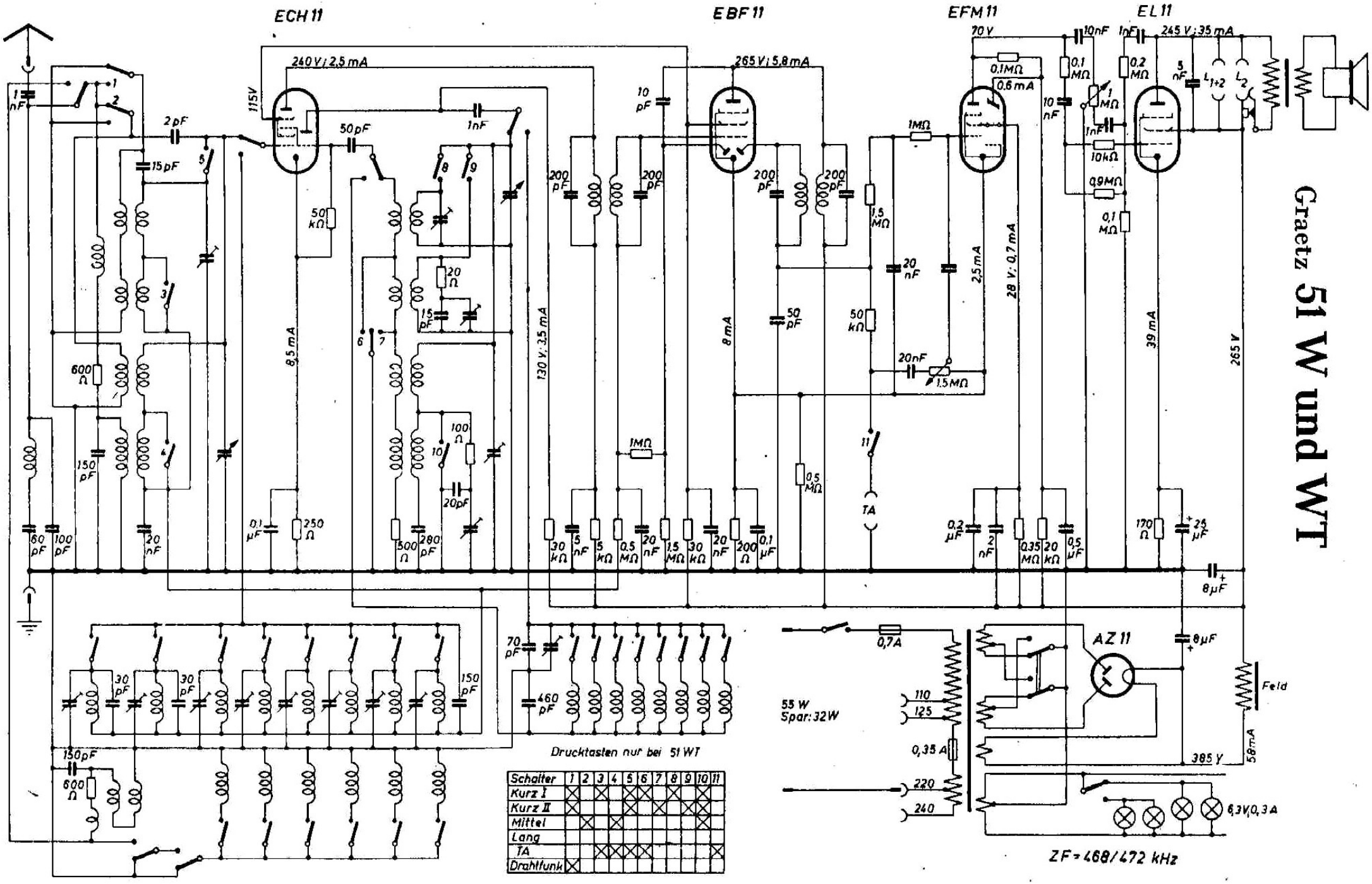

Drucktasten nur bei 51 WT

Schalter	1	2	3	4	5	6	7	8	9	10	11
Kurz I	X		X		X	X		X		X	
Kurz II	X				X		X		X	X	
Mittel		X		X						X	
Lang											
TA			X	X	X	X					X
Drahtfunk	X										