Eumig 38 U

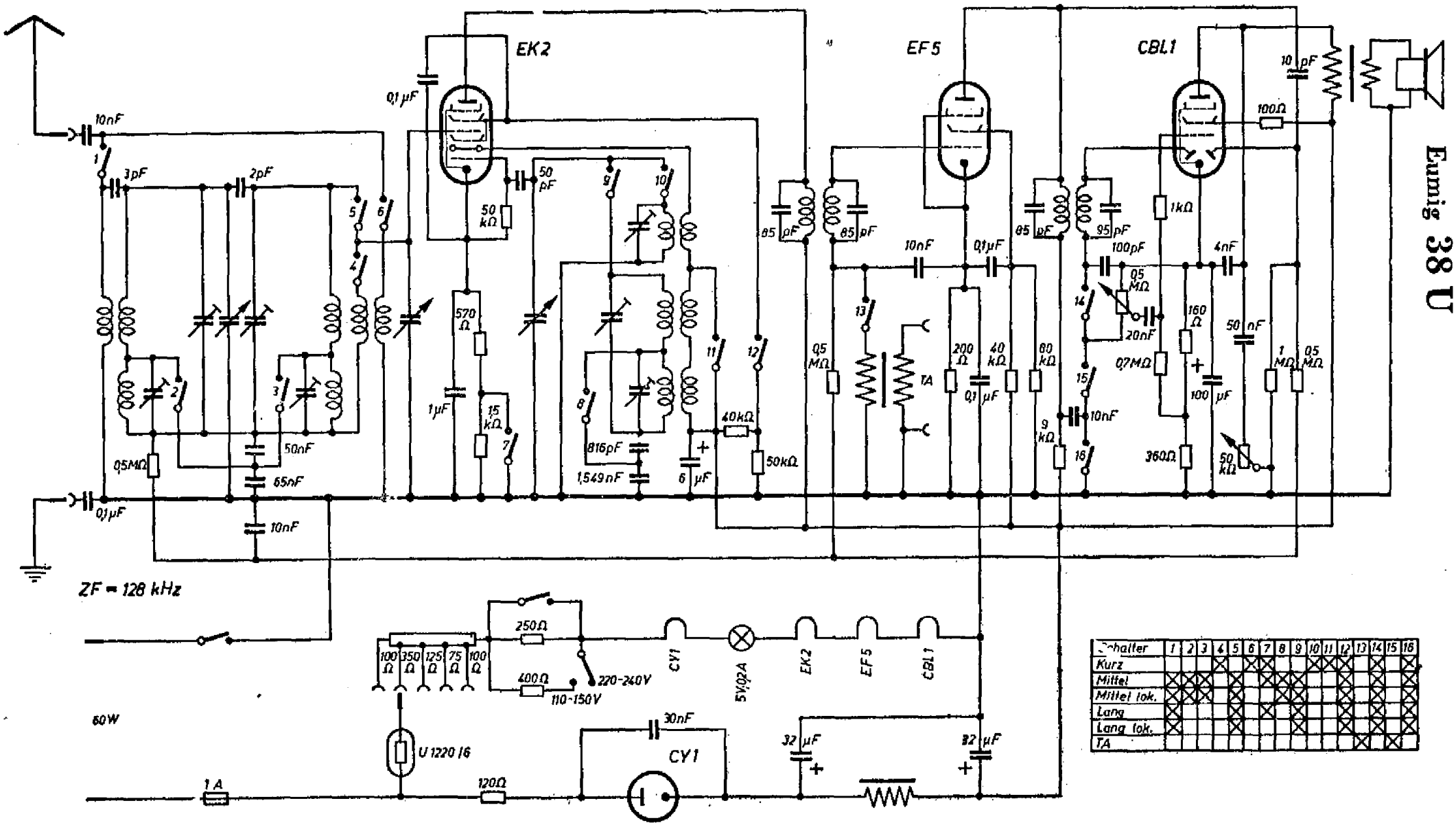

Schalter	1	2	3	4	5	6	7	8	9	10	11	12	13	14	15	16
Kurz				X		X	X			X	X	X		X		X
Mittel	X	X	X		X		X	X	X			X		X		X
Mittel lok.	X	X	X		X			X	X			X		X		X
Lang	X				X		X		X			X		X		X
Lang lok.	X				X				X			X		X		X
TA													X		X	