Zaunkönig W 45
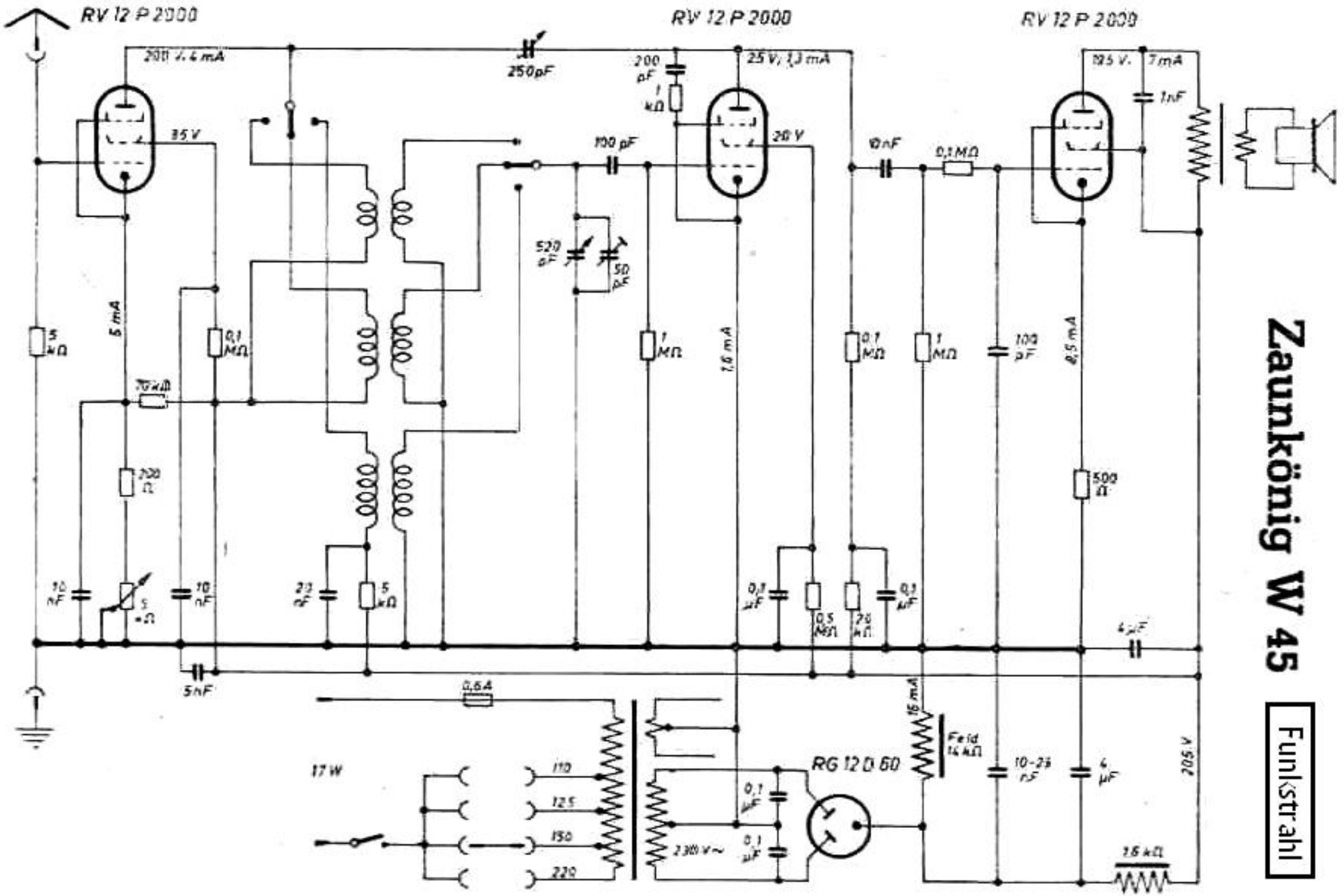
Funkstrahl