Eumig 953

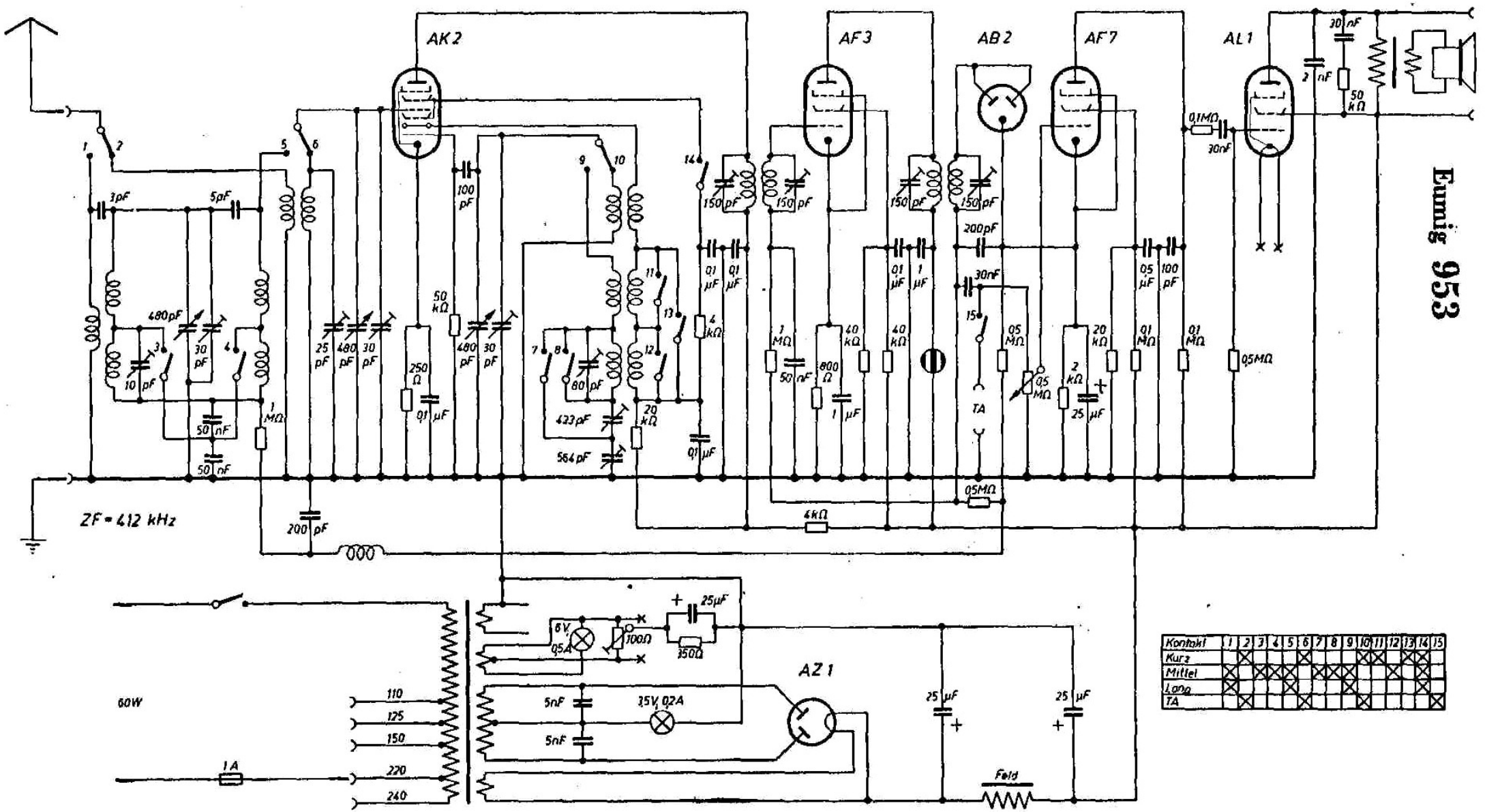

Kontakt	1	2	3	4	5	6	7	8	9	10	11	12	13	14	15
Kurz		X				X				X	X		X	X	
Mittel	X		X	X	X		X	X	X			X		X	
Lang	X				X				X					X	
TA		X				X				X					X