Eumig 430 B und 432 B

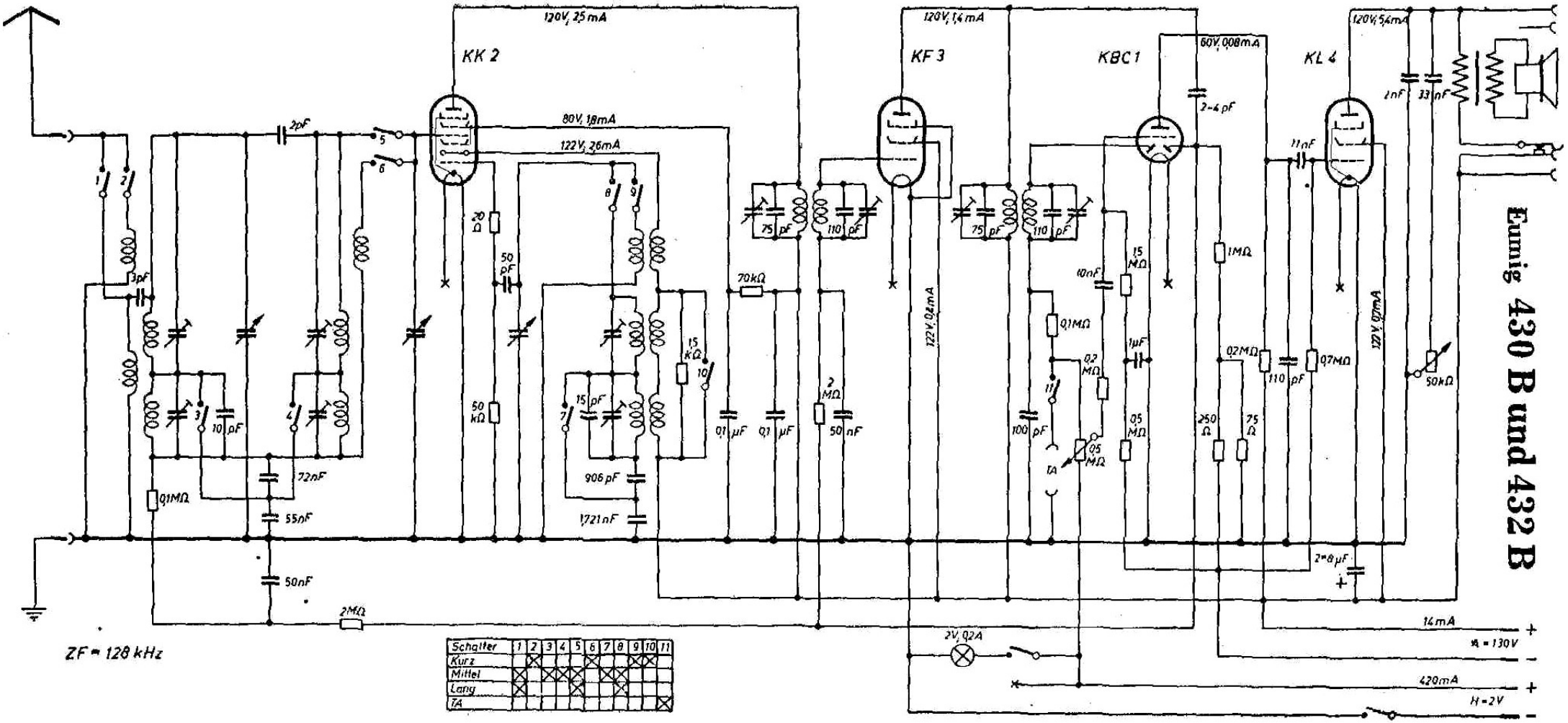

Schalter	1	2	3	4	5	6	7	8	9	10	11
Kurz		X				X			X	X	
Mittel	X		X	X	X		X	X			
Lang	X				X			X			
TA											X