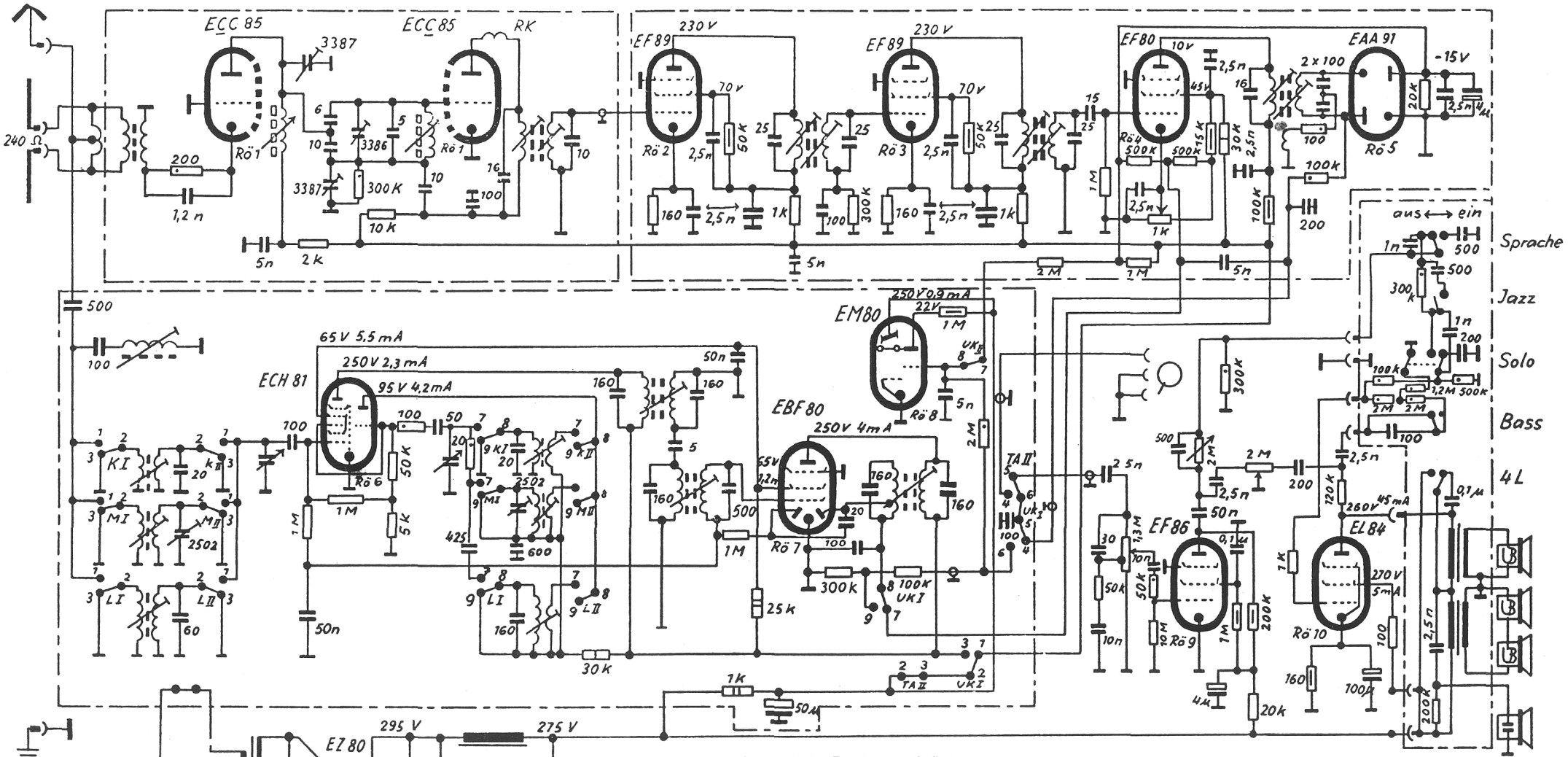

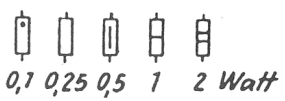

Gleichspannungen gemessen mit Meßgerät 1000 Ω/V
300V- 30-V- und 1,5-V-Bereich

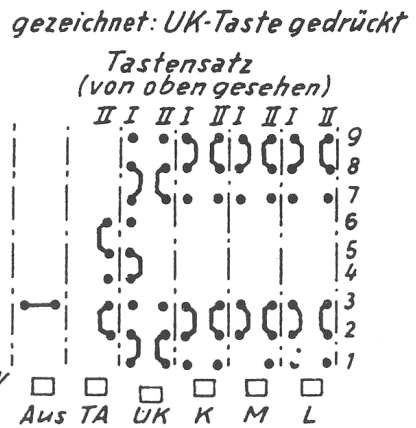

Spannungen u. Ströme im NF-Teil in Stellung TA gemessen

Zwischenfrequ.	
FM	10,7 MHz
AM	468 kHz

Taste	Bereich	Abgleichfrequenzen
UK	87 ···· 100 MHz	88,-99,5 MHz
K	5,9 ···· 19 MHz	10,4 MHz
M	517 ···· 1620 kHz	561 kHz, 1500 kHz
L	145 ···· 350 kHz	222 kHz

Ultra-EXQUISIT 57W
Stromlaufplan
Gerufon-Radio Quedlinburg

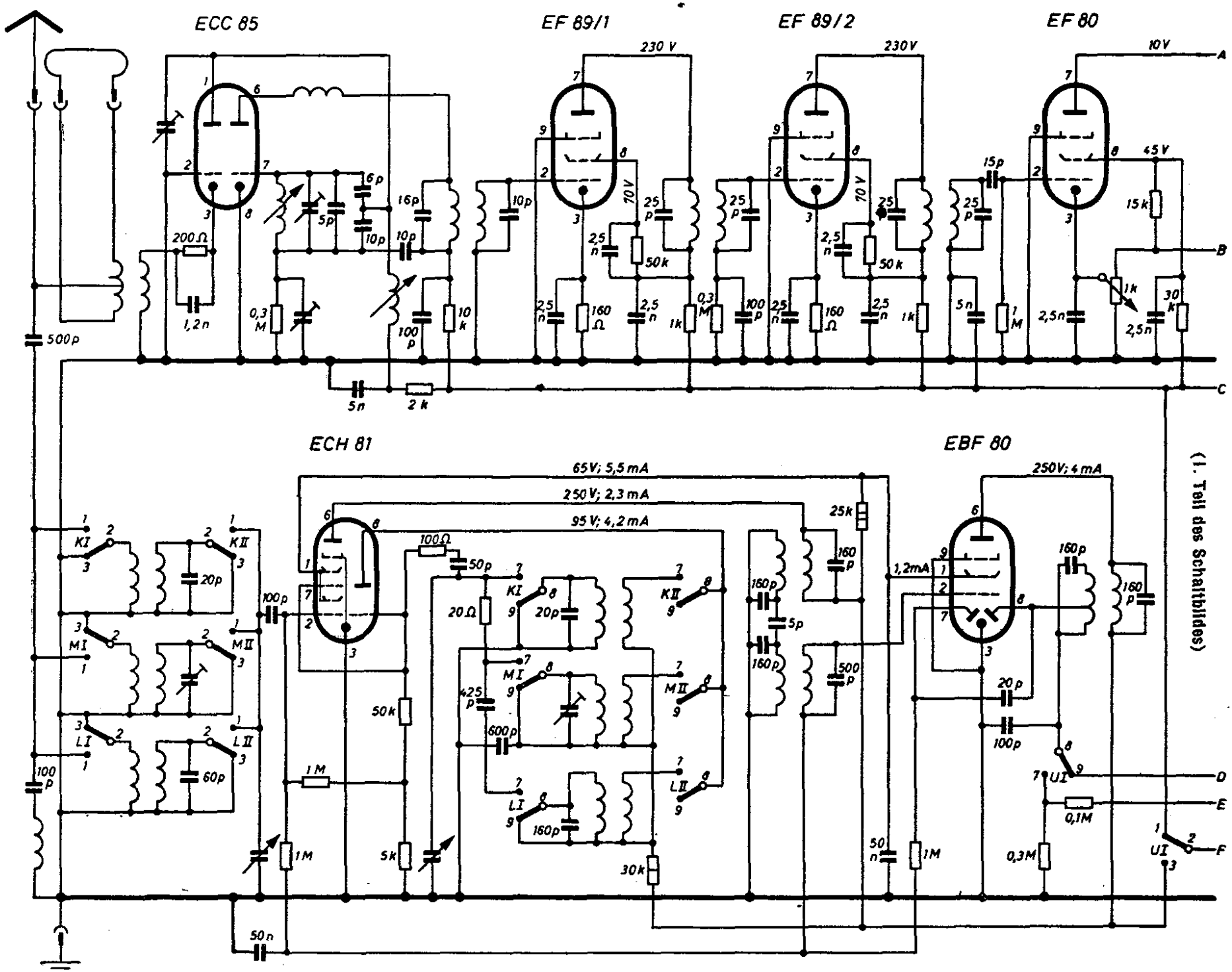

Gerufon **Ultra-Exquisit 57 W**

(1. Teil des Schaltbildes)

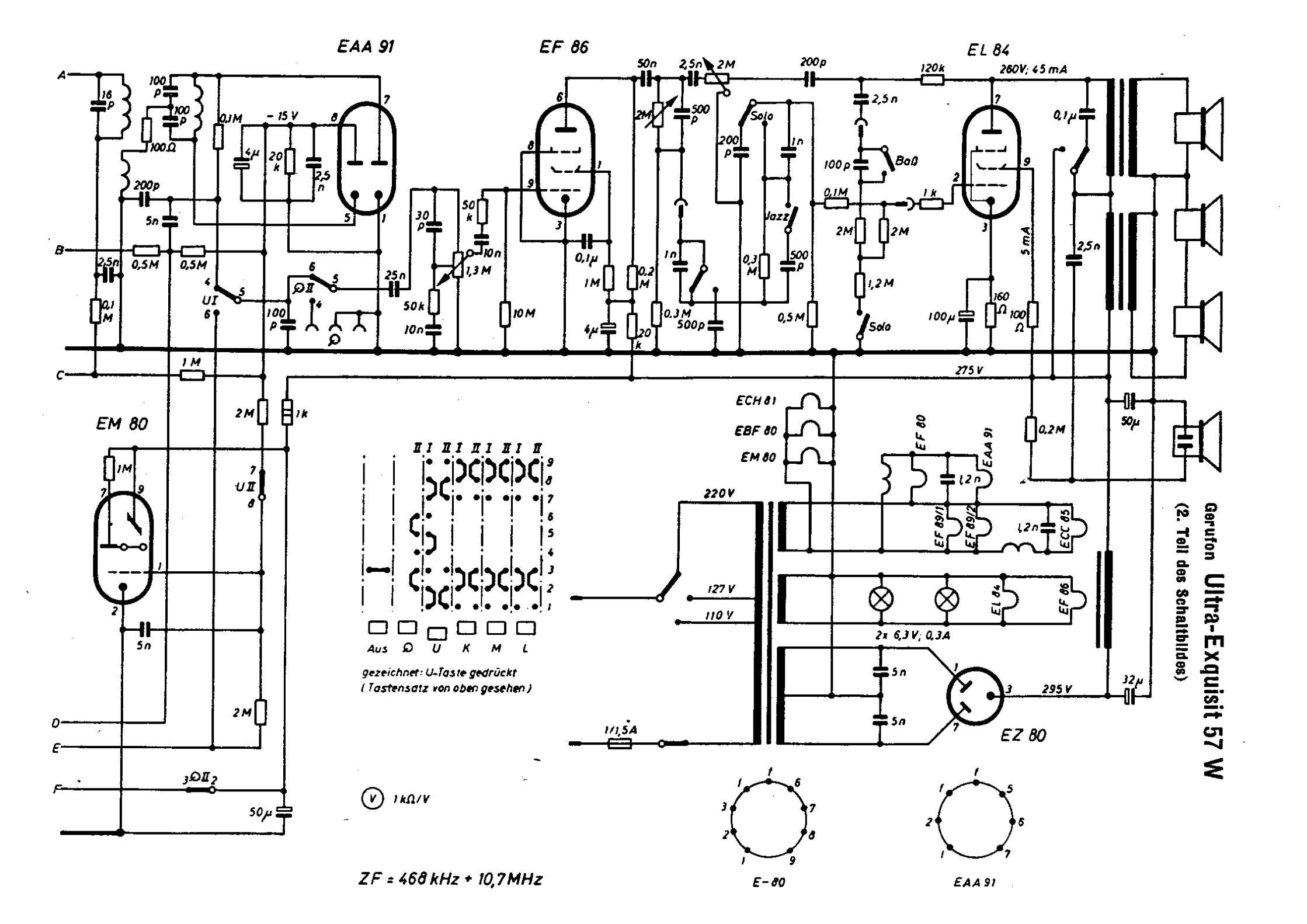

Geruton **Ultra-Exquisit 57 W**

(2. Teil des Schaltbildes)