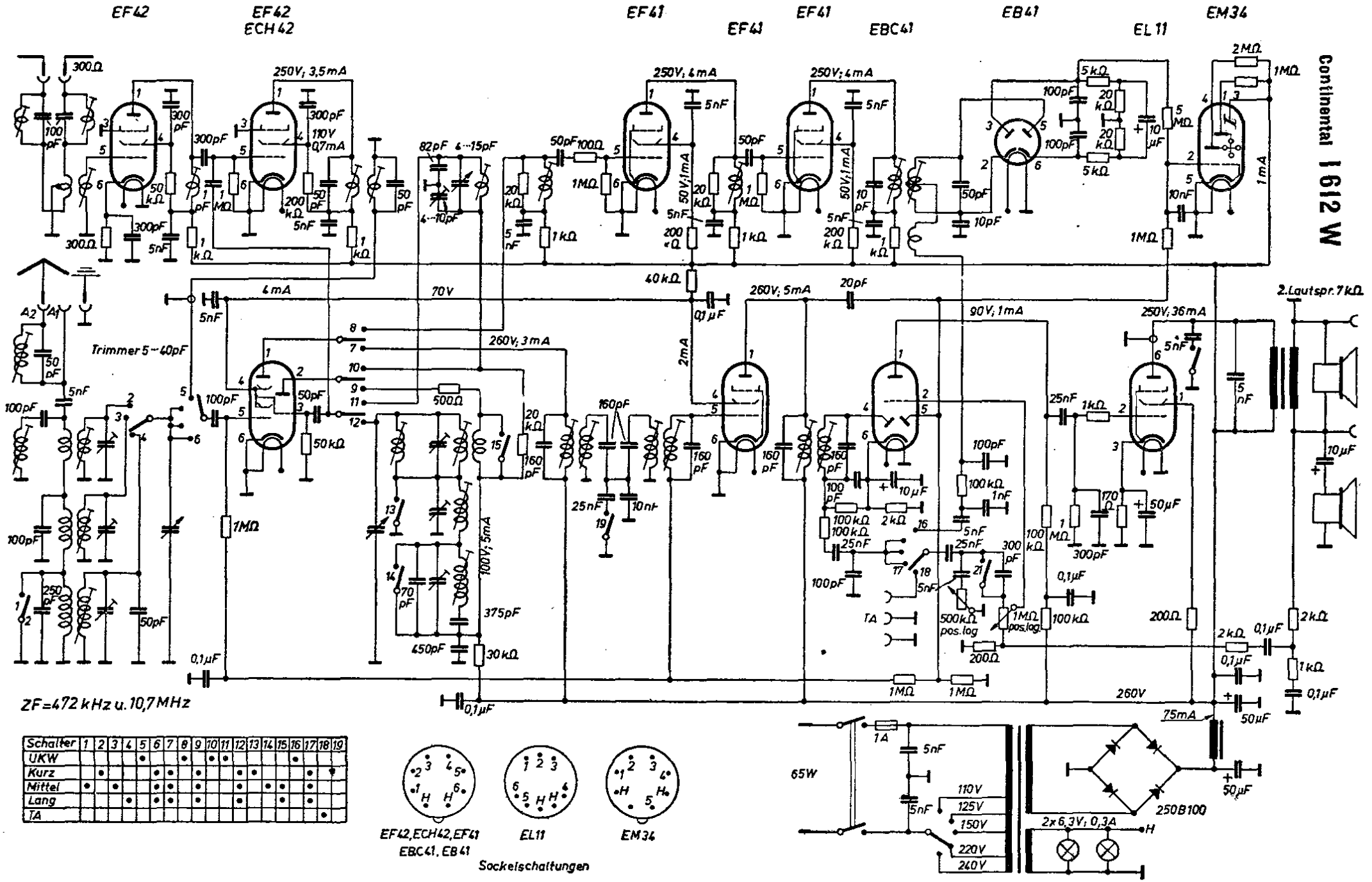


| Schalter | 1 | 2 | 3 | 4 | 5 | 6 | 7 | 8 | 9 | 10 | 11 | 12 | 13 | 14 | 15 | 16 | 17 | 18 | 19 |
|---|---|---|---|---|---|---|---|---|---|---|---|---|---|---|---|---|---|---|---|
| UKW | | | | | • | | | • | | • | • | | | | | • | | | |
| Kurz | | • | | | | • | • | | • | | | • | • | | | | • | | • |
| Mittel | • | | • | | | • | • | | • | | | • | | • | • | | • | | |
| Lang | | | | • | | • | • | | • | | | • | | | • | | • | | |
| TA | | | | | | | | | | | | | | | | | | • | |