Continental Imperial 51 GW

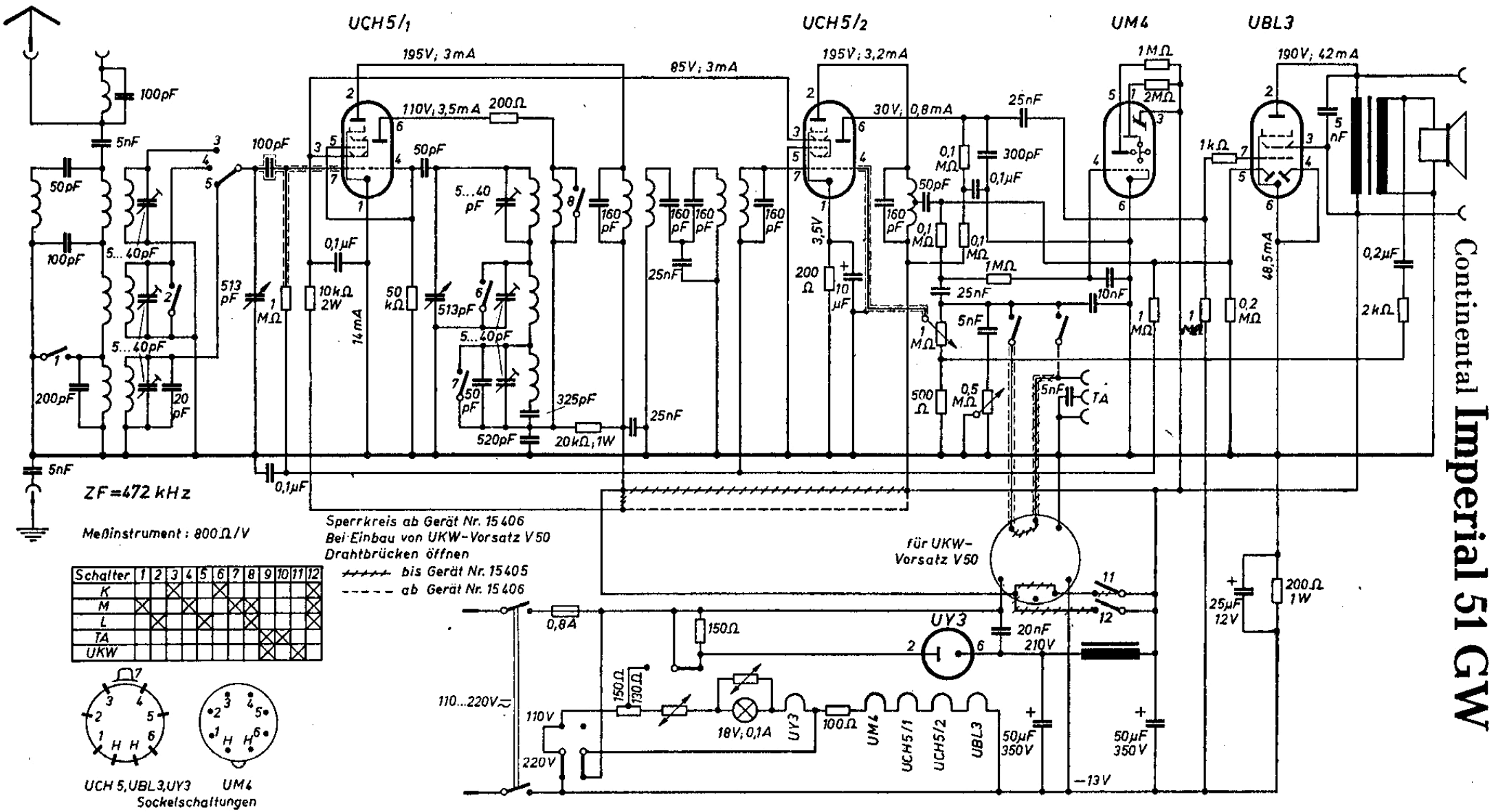

Schalter	1	2	3	4	5	6	7	8	9	10	11	12
K			X			X						X
M	X			X			X	X				X
L		X			X			X				X
TA									X	X		
UKW									X		X	

UCH 5, UBL 3, UY3 UM4
Sockelschaltungen