AEG 40 GWU

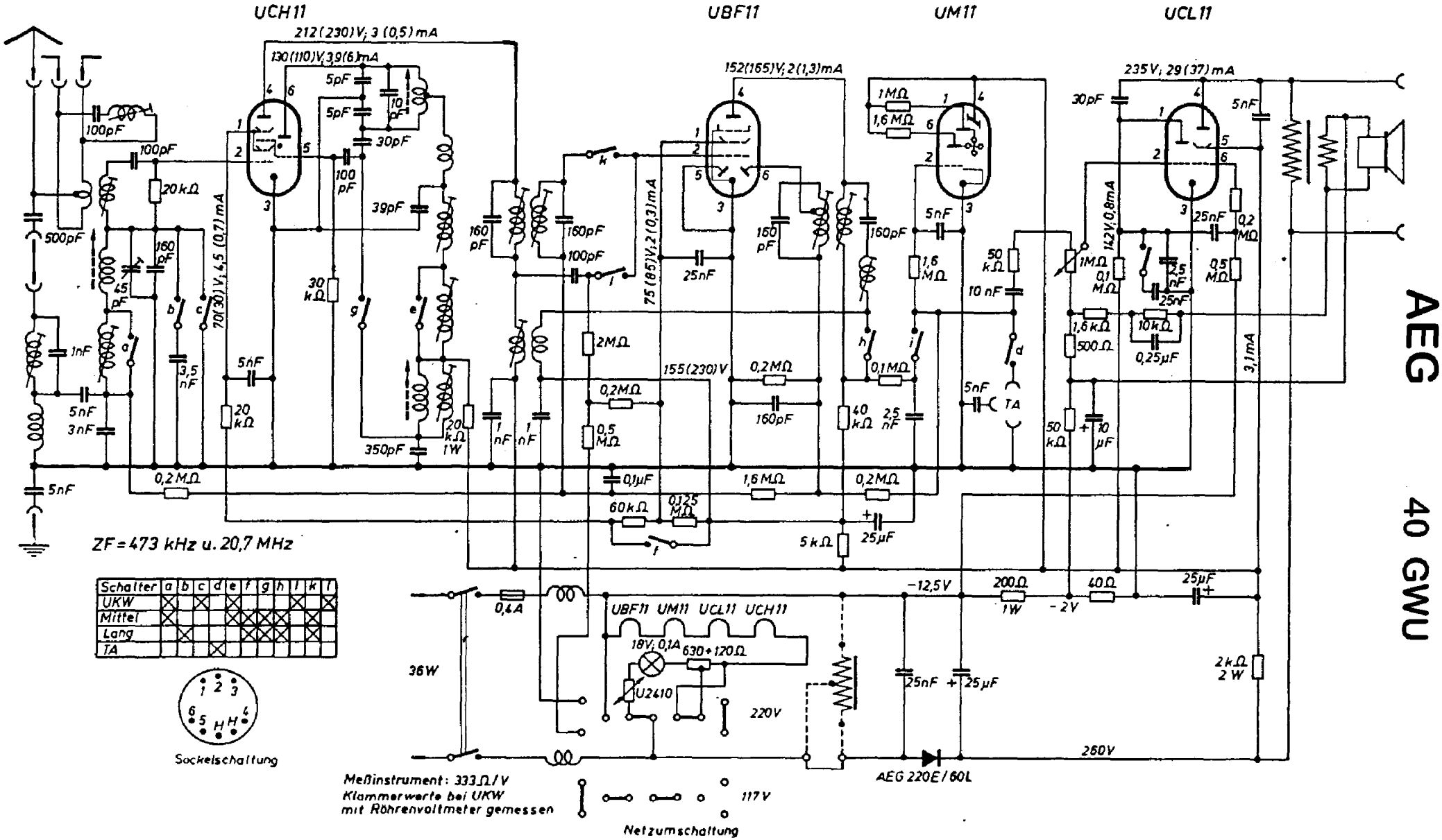

Schalter	a	b	c	d	e	f	g	h	i	k	l
UKW	X		X		X				X		X
Mittel	X				X	X	X	X		X	
Lang		X				X	X	X		X	
TA				X							