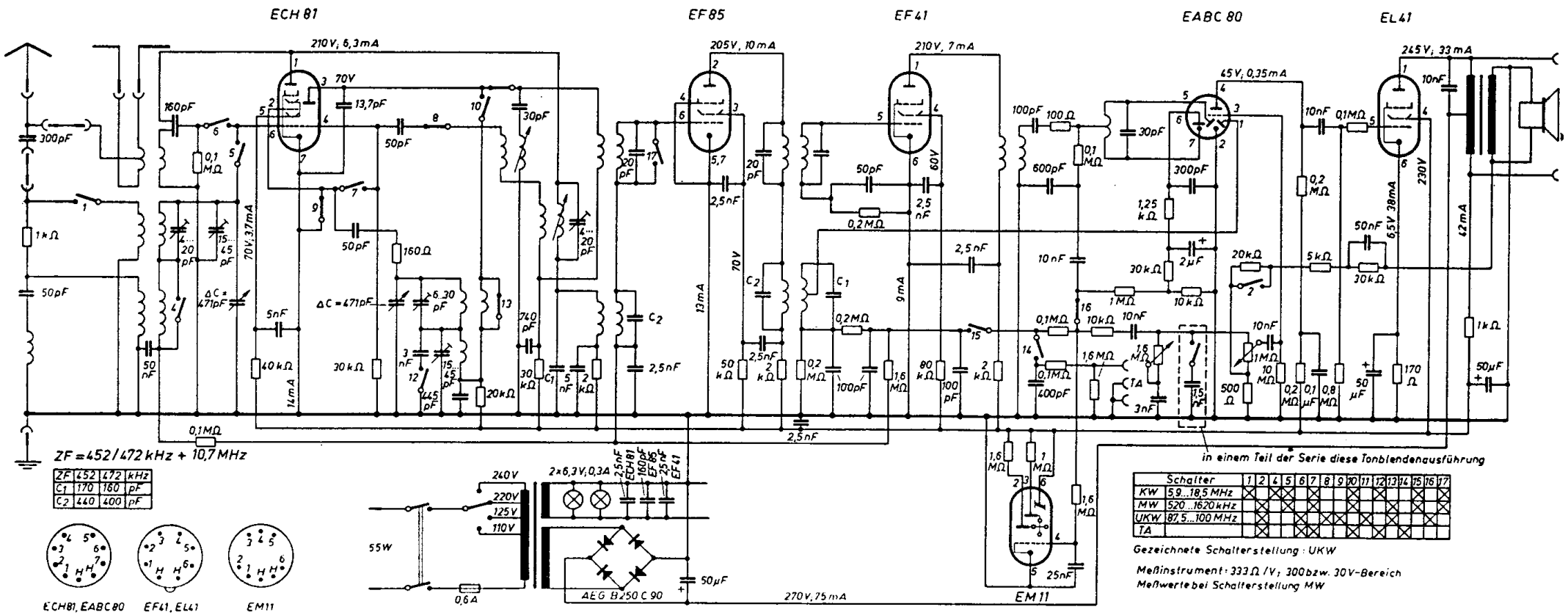

ZF	452	472	kHz
C_1	170	160	pF
C_2	440	400	pF

Schalter		1	2	4	5	6	7	8	9	10	11	12	13	14	15	16	17
KW	5,9...18,5 MHz	X		X	X		X			X		X			X		X
MW	520...1620 kHz		X		X		X			X			X		X		X
UKW	87,5...100 MHz		X			X		X	X		X		X			X	
TA			X			X	X			X		X		X			

Gezeichnete Schalterstellung: UKW

Meßinstrument: 333 Ω/V; 300 bzw. 30 V-Bereich
Meßwerte bei Schalterstellung MW

AEG

52 WU K