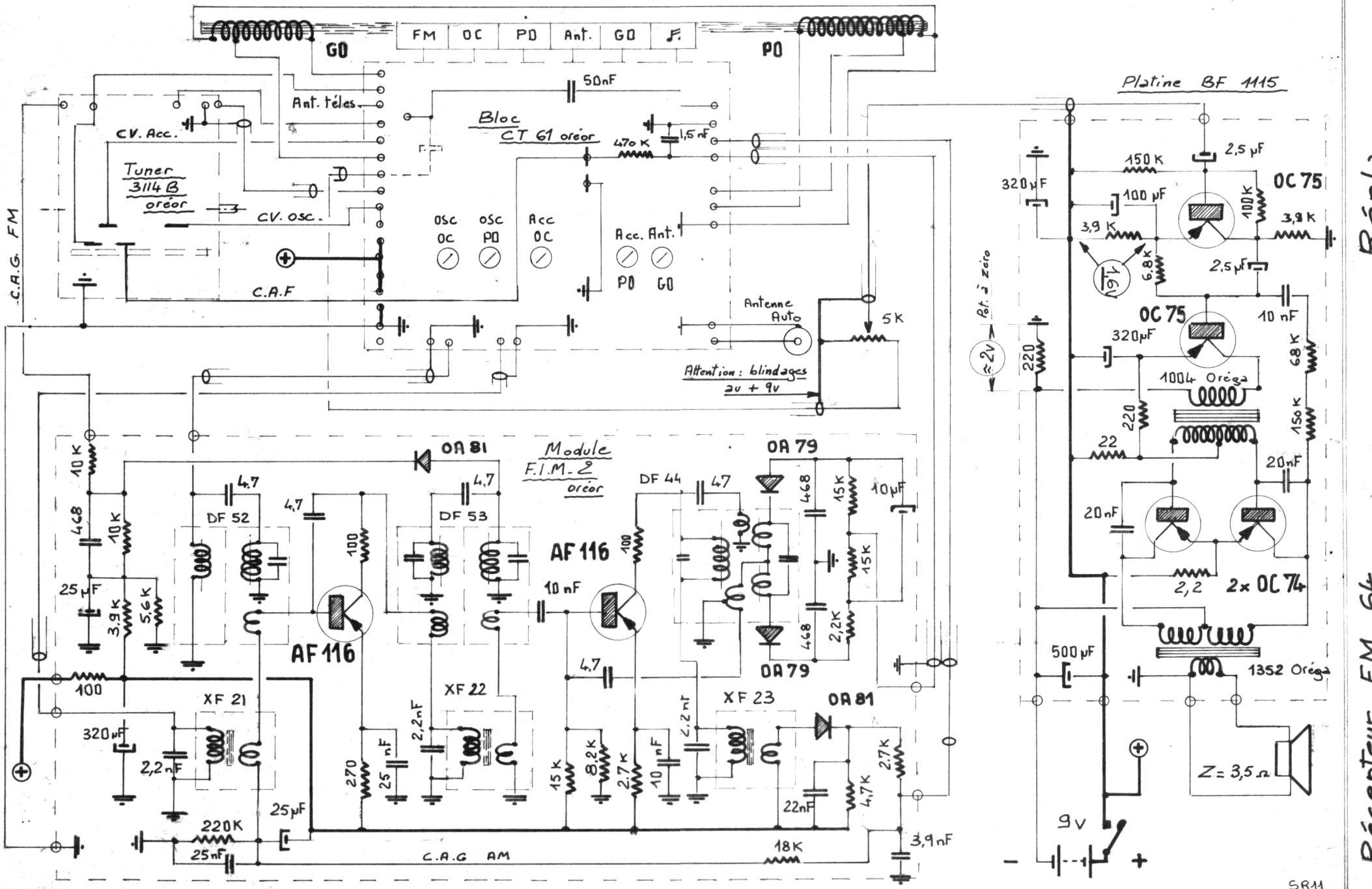

Réela
Récepteur FM 64
Platine BF 1115
GO
PO
FM
OC
PO
Ant.
GO
Ant. téles.
CV. Acc.
Tuner 3114 B oréor
CV. osc.
C.A.G. FM
C.A.F
Bloc CT 61 oréor
50nF
470 K
1,5 nF
OSC OC
OSC PO
Acc OC
Acc. Ant.
PO GO
Antenne Auto
5K
Attention : blindages au + 9v
Module F.I.M.-2 oréor
OA 81
OA 79
DF 52
DF 53
DF 44
AF 116
XF 21
XF 22
XF 23
C.A.G AM
10 K
468
10 K
25 µF
3,9 K
5,6 K
100
4,7
4,7
4,7
100
10 nF
100
4,7
468
15 K
10 µF
15 K
468
2,2 K
320 µF
2,2 nF
270
25 nF
2,2 nF
15 K
8,2 K
2,7 K
10 nF
2,2 nF
22 nF
4,7 K
2,7 K
3,9 nF
220 K
25 nF
25 µF
18 K
320 µF
150 K
2,5 µF
100 µF
100 K
3,9 K
3,9 K
6,8 K
2,5 µF
10 nF
OC 75
OC 75
320 µF
68 K
1004 Oréga
220
220
150 K
22
20 nF
20 nF
2,2
2 x OC 74
500 µF
1352 Oréga
Z = 3,5 Ω
9 V
Pot. à zéro
≈ 2v
SR11