N° 231	CONSTRUCTEUR SCHNEIDER PARIS	MODELE SF6	ANNÉE 1936	CLASSE A 0606D03

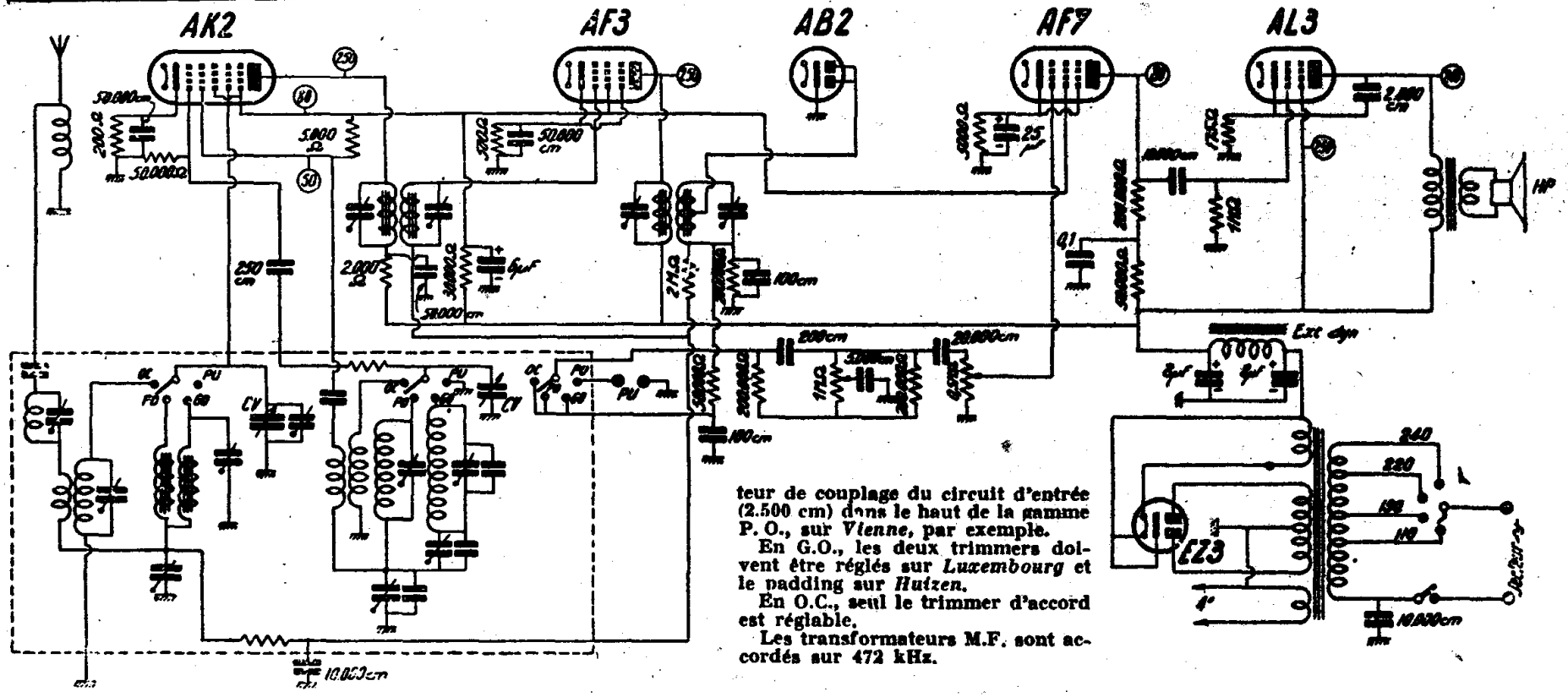

teur de couplage du circuit d'entrée (2.500 cm) dans le haut de la gamme P. O., sur *Vienne*, par exemple.

En G.O., les deux trimmers doivent être réglés sur *Luxembourg* et le padding sur *Huizen*.

En O.C., seul le trimmer d'accord est réglable.

Les transformateurs M.F. sont accordés sur 472 kHz.

Caractéristiques générales et particularités.

Superhétérodyne à 5 lampes et une valve fonctionnant sur courant alternatif de 110 à 240 volts et recevant 3 gammes d'ondes dont une O.C.

Les bobinages sont contenus dans un bloc dont nous donnons par ailleurs la disposition des ajustables. Signalons que ce bloc comporte un circuit filtre accordé sur 472 kHz en série dans le circuit d'antenne et le couplage par capacité à la base entre le circuit d'antenne et ceux de grille. En O.C., le couplage capacitif est *renforcé par un couplage inductif*.

Le changement de fréquence se fait à l'aide d'une octode AK2 et l'amplificatrice M.F. est une pentode à pente variable type AF3. La tension écran de ces deux lampes est obtenue par une résistance série qui alimente, d'ailleurs, également l'écran de la AF7 préamplificatrice B. F.

La détection se fait à l'aide d'une double diode séparée et un dispositif un peu particulier de commande de tonalité est intercalé entre la résistance de charge de détection et le potentiomètre de renforcement qui constitue la résistance de fuite de la préamplificatrice B.F. A signaler une cellule de découplage dans le circuit anodique de la AF7.

La lampe finale est une pentode à pente élevée, type AL3, dont la résistance de polarisation de cathode n'est pas shuntée par un condensateur, ce qui donne un certain effet de contre-réaction.

Alignement.

L'alignement se fait de la façon normale, c'est-à-dire que les deux trimmers P.O. (l'un est placé sur le bloc des CV et l'autre sur le bloc des bobinages) doivent être réglés dans le bas de la gamme P.O. vers 220 mètres. Ensuite, on règle le padding P. O., ainsi que le condensa-

TRANSCONTINENT 83A (FIN)

Dépannage.

Le récepteur *Transcontinent* a été sorti en 2 séries, l'une comportant un dispositif de sélectivité variable par couplage variable continu (système *Ferrolyte* avec 3 ajustables), l'autre par couplage électrique commandé par contacteur.

Alignement.

Les 2 ajustables de 2.500 cm doivent être réglés sur un point du haut de la gamme P.O., *Vienne*, par exemple.

Lors du réglage des transformateurs M.F. les dispositifs de sélectivité variable doivent être placés sur la position « sélectivité maximum ». Dans les séries où la sélectivité variable s'effectue par variation continue cela correspond au bouton tourné à fond vers la droite.

Les transformateurs M. F. sont accordés sur 460 kHz.

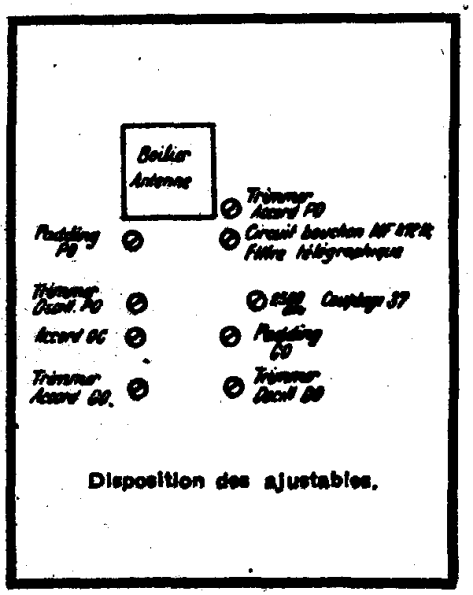

Disposition des ajustables.