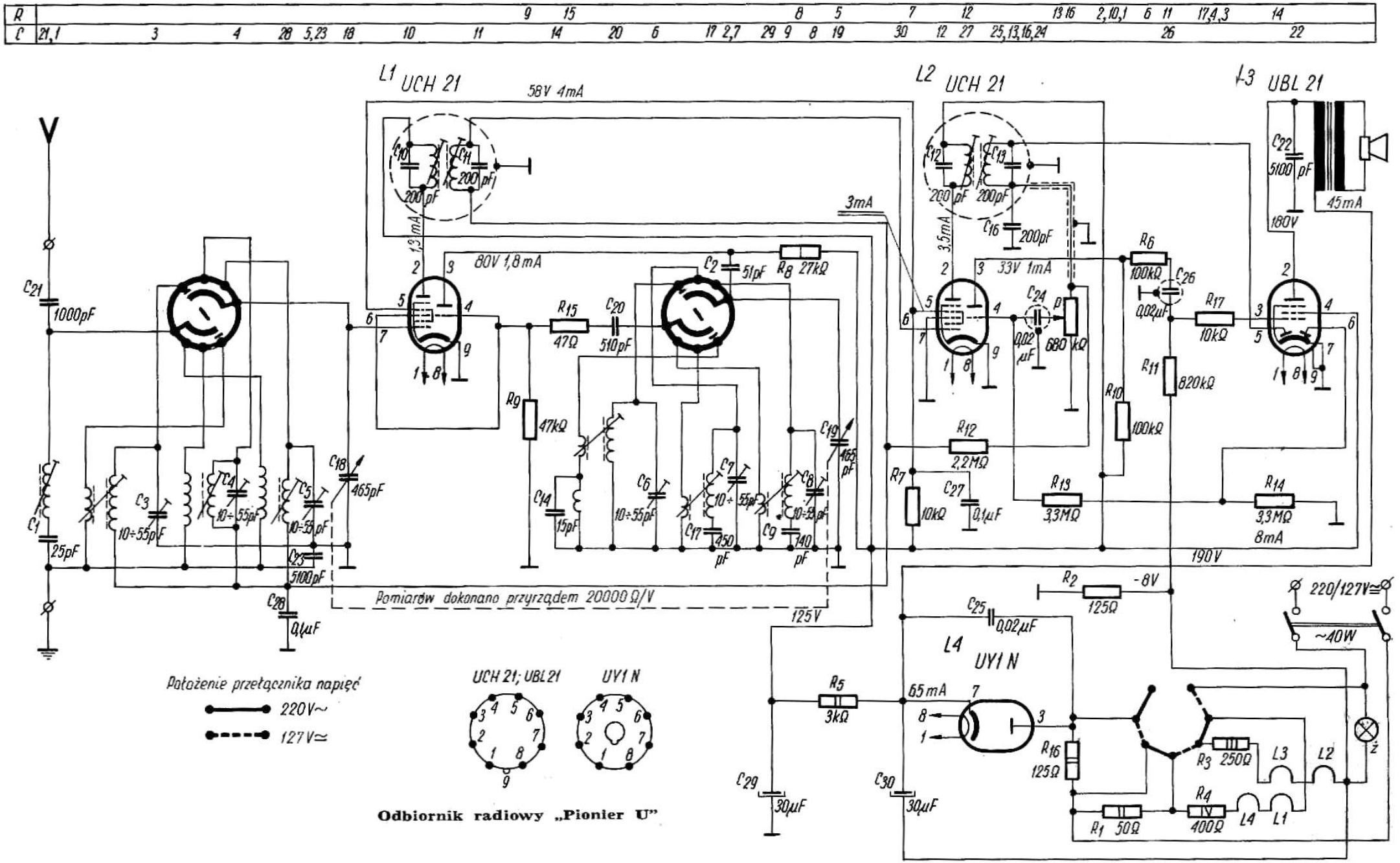
R 9 15 8 5 7 12 13 16 2,10,1 6 11 17,4,3 14
C 21,1 3 4 28 5,23 18 10 11 14 20 6 17 2,7 29 9 8 19 30 12 27 25,13,16,24 26 22
L1 UCH 21
58V 4mA
L2 UCH 21
L3 UBL 21
45mA
80V 1,8mA
33V 1mA
3mA
1,3mA
3,5mA
C21 1000pF
C1 25pF
C3 10÷55pF
C4 10÷55pF
C5 10÷55pF
C18 465pF
C23 5100pF
C28 0,1µF
C10 200pF
C11 200pF
C12 200pF
C13 200pF
C16 200pF
C2 51pF
R8 27kΩ
R15 47Ω
C20 510pF
R9 47kΩ
C14 15pF
C6 10÷55pF
C7 10÷55pF
C17 450 pF
C8 10÷55pF
C9 140 pF
C19 465 pF
R6 100kΩ
C26 0,02µF
R17 10kΩ
C24 0,02 µF
680 kΩ
R11 820kΩ
R10 100kΩ
R12 2,2MΩ
R7 10kΩ
C27 0,1µF
R13 3,3MΩ
R14 3,3MΩ
8mA
C22 5100 pF
180V
190V
125V
Pomiarów dokonano przyrządem 20000 Ω/V
R2 125Ω
-8V
C25 0,02µF
220/127V≅
~40W
L4 UY1 N
65mA
R5 3kΩ
R16 125Ω
R3 250Ω
R4 400Ω
R1 50Ω
L4
L1
L3
L2
C29 30µF
C30 30µF
Położenie przełącznika napięć
220V~
127V≅
UCH 21; UBL 21
UY1 N
Odbiornik radiowy „Pionier U”

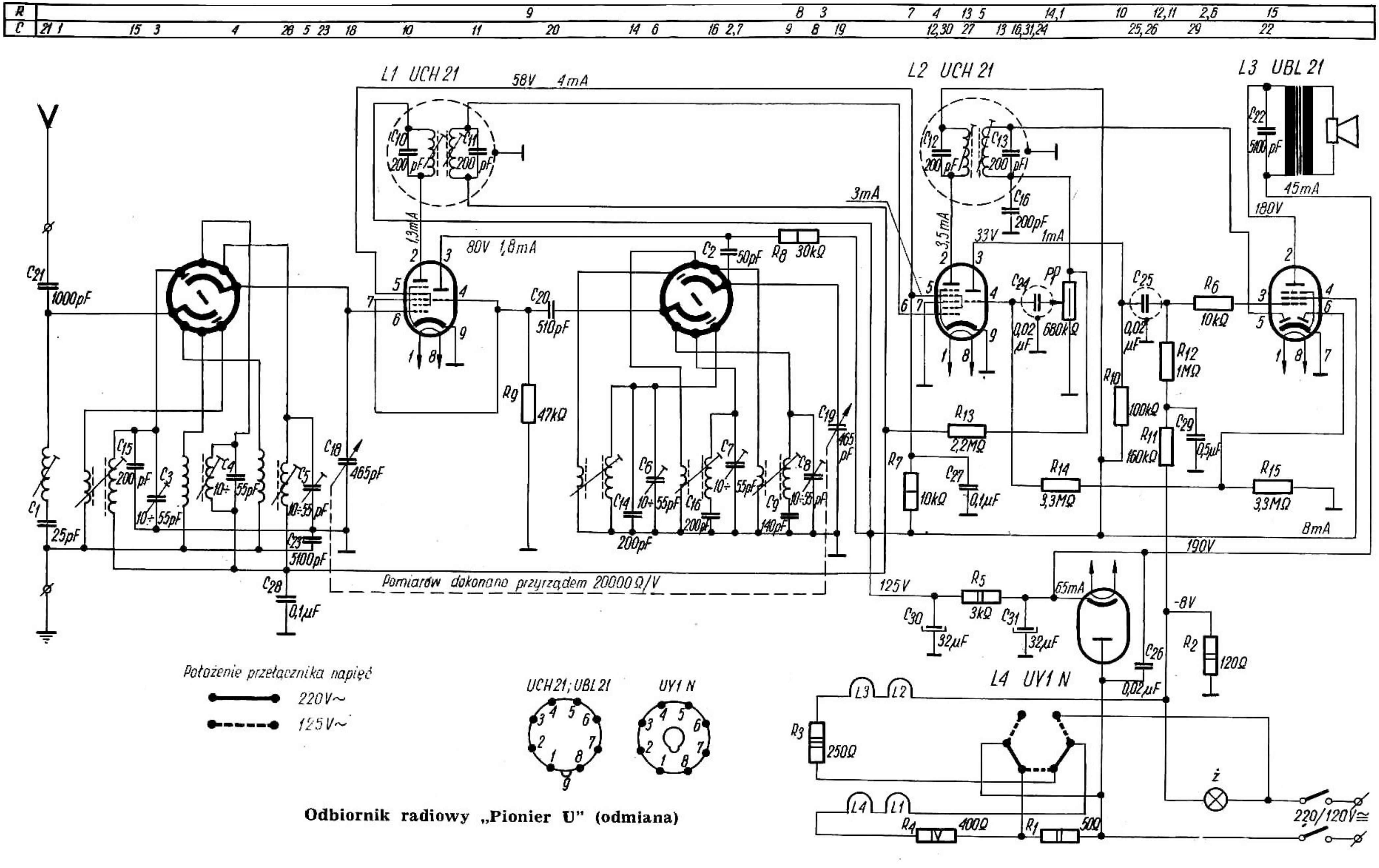

Odbiornik radiowy „Pionier U" (odmiana)